Sillas para el transporte de pasajeros





Nuestros asientos se distinguen gracias a su diseño, ergonomía y elegancia, ideales para asegurar la comodidad del viajero todo el recorrido.
Tapizadas en tela, cuero y vinil-cuero. Con reclinación, asegurando múltiples posiciones durante el viaje.

- **Cumplimos con la normativa:**
  Reglamento No. 80 Apéndice 5. Asientos para vehículos de grandes dimensiones para el transporte de viajeros (resistencia de asientos y sus anclajes).

- FMVSS 302. Flammability of materials used in the occupant compartments of motor vehicles.

- NTC 5206. Vehículos para el transporte terrestre público colectivo y especial de pasajeros. Requisitos y métodos de ensayo.

+ de 115.000 Sillas de pasajeros y conductor instaladas en Colombia y Latinoamérica para buses urbanos, intermunicipales.

Diseños hechos a la medida

Acabados de alto detalle

Alta calidad en la materia prima



CERTIFICACIONES Y NORMATIVIDAD

DIMENSIONES SILLAS

Tabla 10. Dimensiones mínimas y rangos permitidos de las sillas para todas las clases de vehículos

	Clase I	Clase II	Clase III (superior a 19 pasajeros)	Clase III (inferior o igual a 19 pasajeros)
Ancho del asiento F,	200	212,5	212.5	200
Espacio disponible, para silla individual G,	225	225	225	200
Espacio disponible, para silla continua G,	225	225	225	200
Profundidad del asiento J	350	400	400	350
Altura del asiento I			400 a 500[1)]	
Altura del espaldar L	500 a 650	650 a 800	650 a 800	500 a 650
Separación de las sillas enfrentadas K,	1 300	N/A	N/A	1 300

[1)] Se permiten 350 mm en los pasos de rueda y en el compartimiento del motor.

NOTA 1 Para los vehículos de un ancho igual o inferior para la clase I de 2 350 mm las dimensiones F y G pueden ser de 200 mm.

NOTA 2 Véanse las Figuras 8 y 8A

NORMA TÉCNICA COLOMBIANA NTC 5206 (Primera actualización)

Dimensiones en milímetros

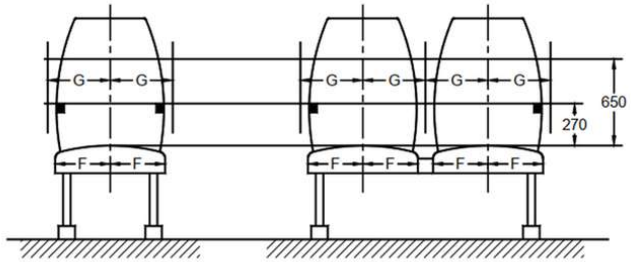

Figura 7. Ancho mínimo de la silla para pasajeros

MET FABRICA Y ADECUA SILLETERIA CLASE II

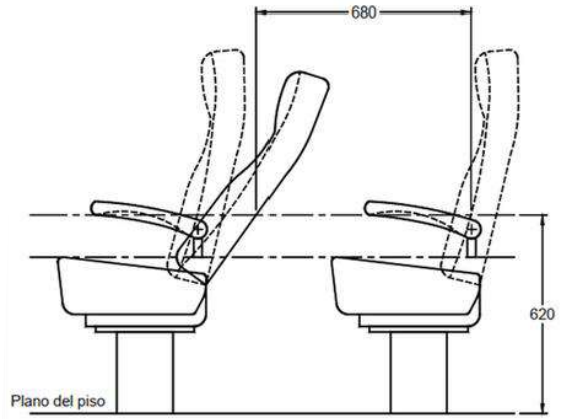

Figura 9 a) Invasión del espacio por la silla que le precede

5.9.8.6.1 En la posición sin reclinar, medido horizontalmente a cualquier altura comprendida entre el nivel de la cara superior del asiento y 620 mm por encima del piso donde se apoya los pies del pasajero, el indicado en la Tabla 11. (Véase la Figura 9).

Tabla 11. Distancia mínima entre sillas

Clase	H, mm
Clase I	650
Clase II	720
Clase III (superior a 19 pasajeros)	720
Clase III (inferior o igual a 19 pasajeros	650



NACIONES UNIDAS

Realizamos Las pruebas **UN ECE R80** de naciones unidas que cubren una serie de pruebas realizadas de acuerdo con la normativa pertinente para la **evaluación de asientos de pasajeros** de vehículos en las categorías especificadas en la normativa, y la conexión y montaje de los asientos.



CERTIFICADO CINTURONES DE SEGURIDAD

Esta norma presenta procedimientos para la determinación de la composición de fibras, de las mezclas de fibras relacionadas, MET GROUP cuenta con la certificación por laboratorio MYG SAS

Laboratorios ®
M&G S.A.S
Porque siempre es mejor, Probar!

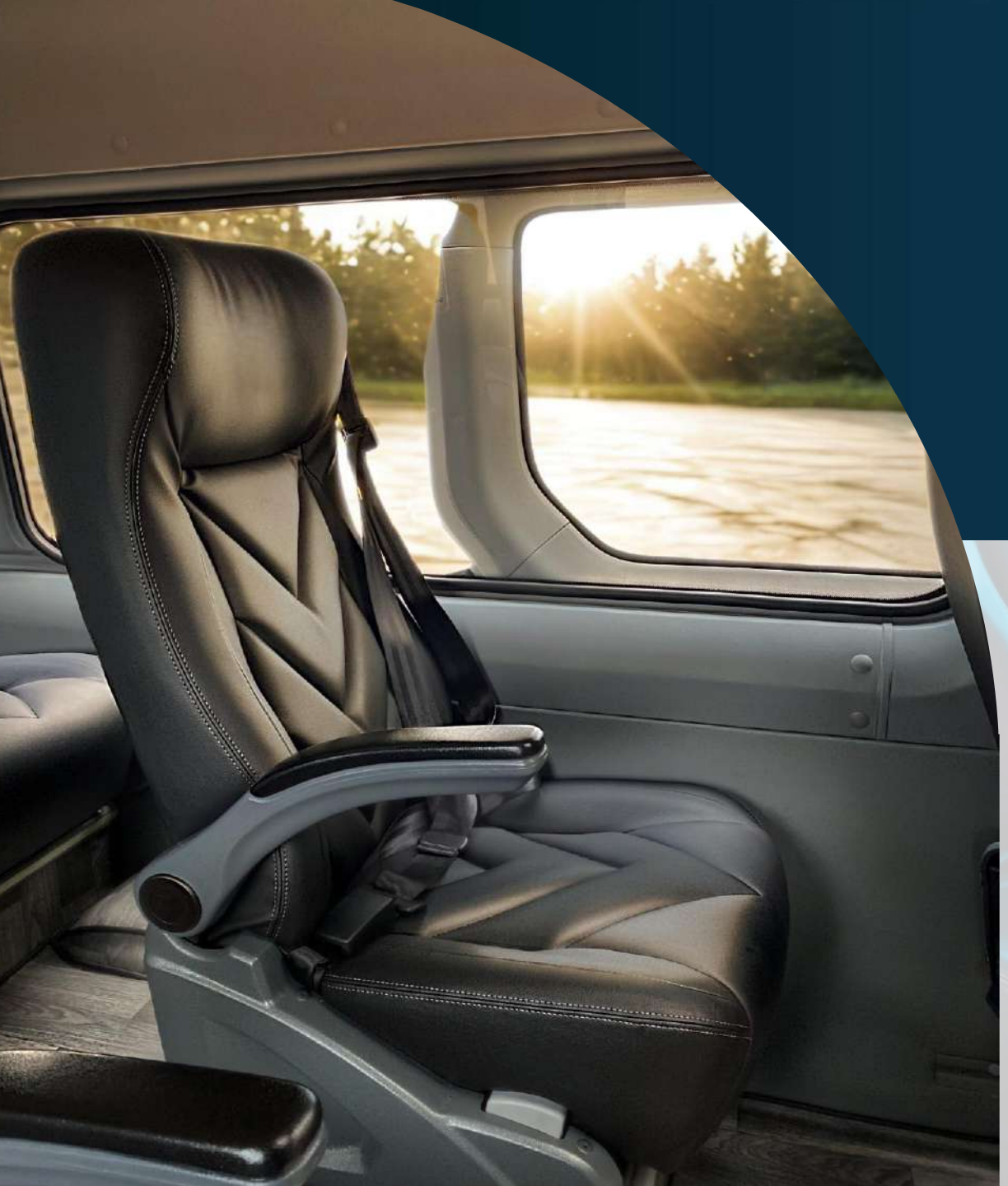

PORTAFOLIO



GEMINI PLUS

MET

DESCRIPCIÓN

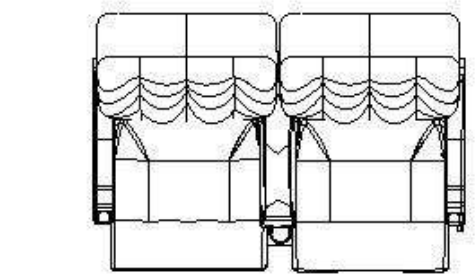

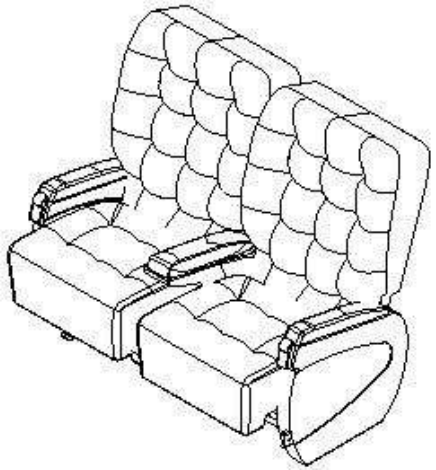

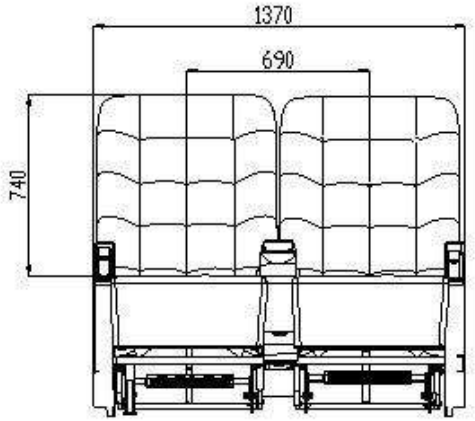

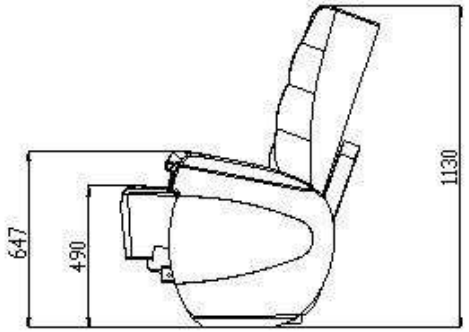

En MET GROUP diseñamos asientos ergonómicos que priorizan la comodidad y el aprovechamiento del espacio. Cada unidad se tapiza en cuero, tela o material sintético, según las necesidades del proyecto. Incorporamos un sistema neumático de reclinación multiposición, que permite al usuario ajustar el respaldo para mayor confort durante el viaje. Funcionalidad, estilo y tecnología, al servicio del pasajero.

Accesorios :

- 3 apoyabrazos fijos
- Cinturón de seguridad de 2 o 3 puntos retráctil.
- Manta viscoelástica en espaldar y asiento para mayor confort.
- Cabecero viscoelástico.
- Apoyapié abatible sencillo o apoyapié abatible con pantorrillera.
- Portavasos en cubierta central.

Adicionales :

- Puerto USB.
- Inversor USB.
- Mesa abatible
- Perchero
- Revistero





LYRA PLUS

MET

DESCRIPCIÓN

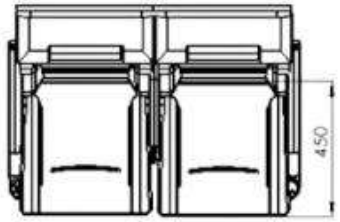



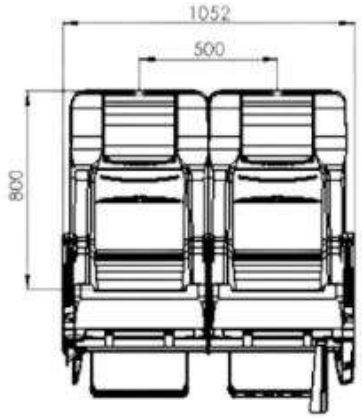

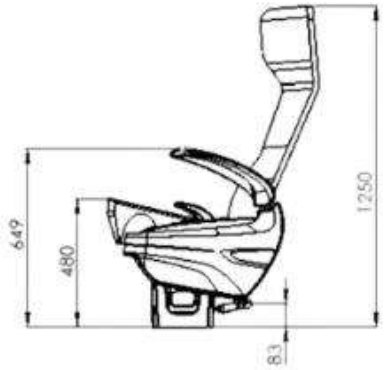

En MET GROUP desarrollamos la silla Lira, diseñada para ofrecer confort, ergonomía y seguridad en el servicio intermunicipal. Fabricada con materiales de alta calidad, incorpora espuma de confort en zonas clave como lumbar, cabecero y asiento para un soporte ergonómico óptimo durante todo el trayecto. Cumple con la norma NTC 5206, y está pensada para vehículos de transporte terrestre público colectivo y especial de pasajeros.

Accesorios :

- 3 apoyabrazos abatibles.
- Cinturón de seguridad de 2 o 3 puntos retráctil.
- Manta viscoelástica en espaldar y asiento para mayor confort.
- Cabecero viscoelástico.
- Apoyapié abatible sencillo o apoyapié abatible con pantorrillera.
- Portavasos en cubiertas laterales.

Adicionales :

- Puerto USB.
- Inversor USB.
- Mesa abatible
- Perchero
- Revistero


MET



VENUS FALCON

MET

DESCRIPCIÓN

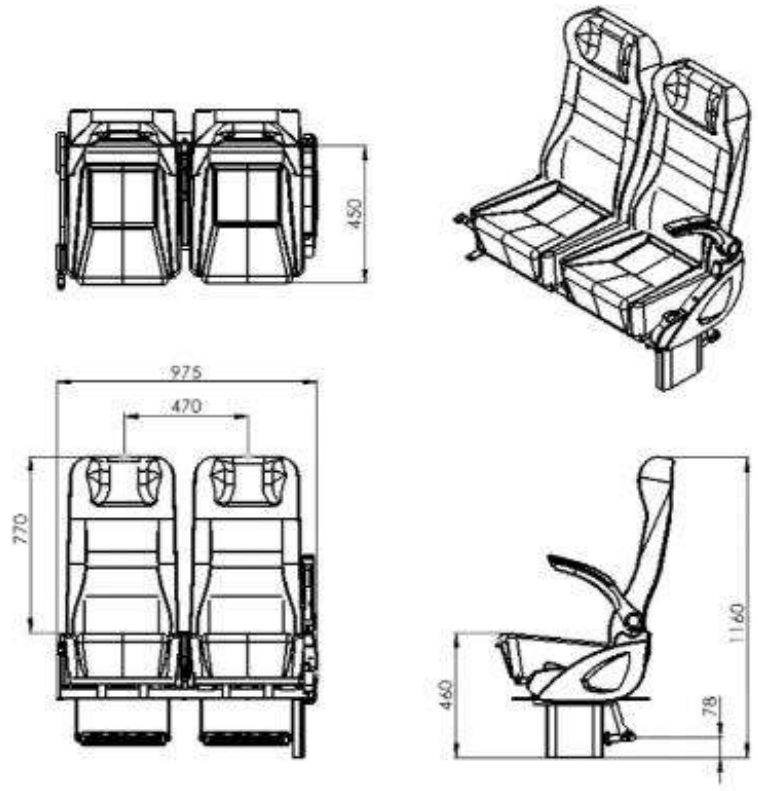

La Venus Falcon de MET GROUP es una silla versátil y multipropósito, ideal para servicios de transporte intermunicipal, turístico, escolar, empresarial y en vans. Gracias a su innovador sistema de reclinación, el cojín permanece fijo mientras solo el espaldar se ajusta, optimizando el espacio entre asientos y mejorando la distribución interior del bus sin comprometer el confort del pasajero.

Accesorios:

- apoya brazo abatible.
- Cinturón de seguridad de 2 o 3 puntos fijo o retráctil.
- Apoyapié abatible

Adicionales:

- Puerto USB.
- Inversor USB.
- Mesa abatible
- Perchero
- Revistero


MET

URBANA TAPIZADA



DESCRIPCIÓN

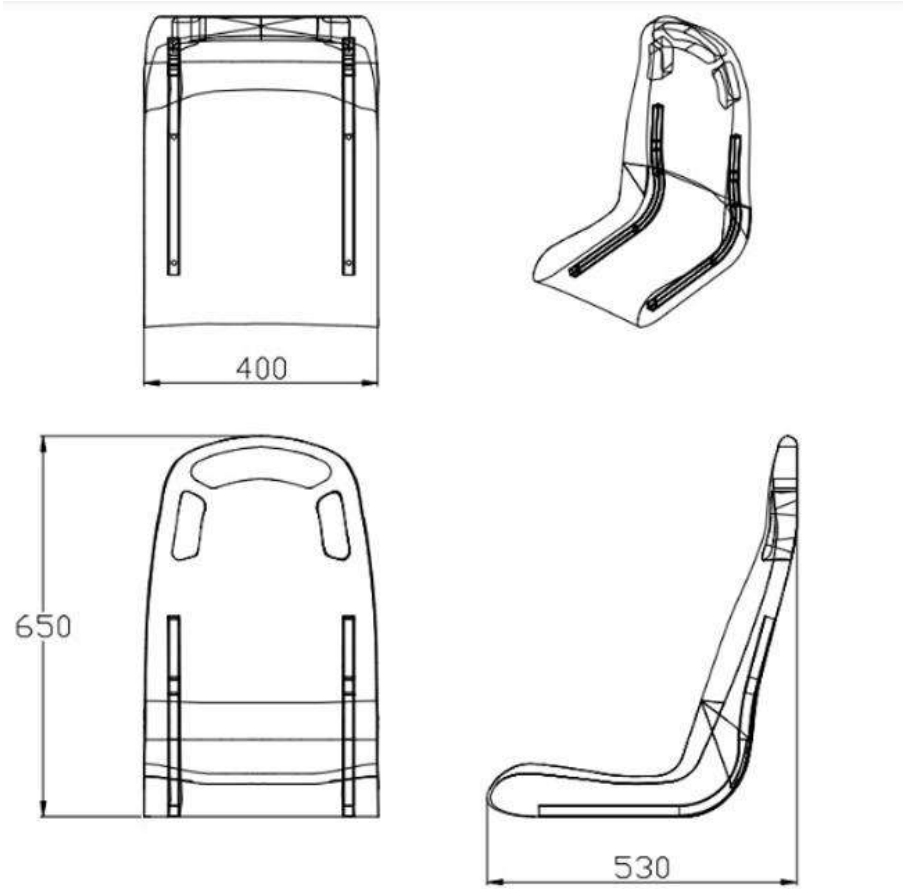

En MET GROUP diseñamos este modelo de asiento para brindar eficiencia, seguridad y confort en el servicio urbano, interurbano, colectivo y especial. Su estructura permite una optimización del espacio, albergando un mayor número de pasajeros sin sacrificar comodidad.
acabados de alta calidad disponibles. Cada componente ha sido sometido a ensayos de vida útil conforme a los lineamientos del reglamento 80 de Naciones Unidas, asegurando durabilidad y resistencia.
Gracias a sus tres medidas estándar de producción, este modelo se adapta fácilmente a diversas configuraciones de distribución. En MET GROUP, transformamos el espacio en movimiento con diseño funcional y comodidad garantizada.

Accesorios Adicionales:

- Puertos USB
- Cabecero
- Apoya Pies abatible
- Toma Corriente
- 3 Apoya brazos abatibles



URBANA PLÁSTICA



DESCRIPCIÓN

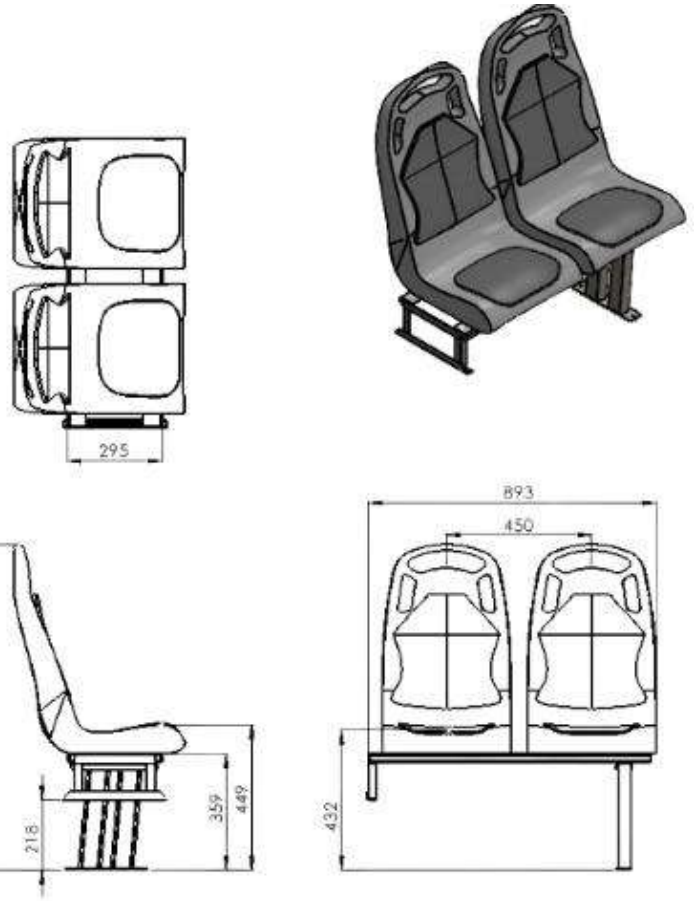

En **MET GROUP** diseñamos esta silla rígida en polietileno de alta densidad, priorizando la comodidad, seguridad y funcionalidad en cada detalle.
Su ancho maximizado brinda mayor confort al usuario, mientras que las manijas laterales con forma anatómica permiten una sujeción segura, especialmente para niños y personas de baja estatura.
Incluye sistema de desagüe para facilitar la limpieza, superficies antideslizantes y zonas de relajación. Todo con una estructura de alta resistencia mecánica y un peso final reducido, ideal para un uso eficiente y duradero.

Accesorios:
- Apoyapié Fijo

Adicionales:
- Puerto USB.
- Cinturón de seguridad de 2 puntos fijo


MET

CONDUCTOR DYNAMIC



DESCRIPCIÓN



Diseñada para ofrecer máxima ergonomía y control, la silla Conductor Dynamic cuenta con base neumática para mayor confort, cinturón de seguridad integrado y sistema corredizo que se adapta a las necesidades del operador. Una solución robusta, funcional y fabricada con altos estándares de calidad.

Accesorios:

- Cabecero graduable.
- Cinturón de seguridad.
- Base neumática.
- Sistema corredizo.


MET

GRACIAS

