
MET
ADECUACIÓN VANS



NORMATIVIDAD

CUMPLIMIENTO NORMATIVO

Se certifican las especificaciones técnico-mecánicas, ambientales, de pesos, dimensiones, comodidad y seguridad para la matrícula y operación de vehículos.

MINISTERIO DE TRANSPORTE

MINISTERIO DE TRANSPORTE
DIRECCIÓN DE TRANSPORTE Y TRÁNSITO
SUBDIRECCIÓN DE TRANSPORTE
CARACTERÍSTICAS TÉCNICO - MECÁNICAS DE VEHÍCULOS PARA TRANSPORTE DE PASAJEROS Y MIXTO
FICHA TÉCNICA DE HOMOLOGACIÓN - FORMATO FTH - 001 HOJA No. 1

FICHA No. TP P00067201

FECHA PRESENTACIÓN DÍA 27 MES 11 AÑO 2023

1. TIPO DE HOMOLOGACIÓN: CHASIS: CARROCERÍA: VEHÍCULO CARROZADO: X

2. CLASE DE VEHÍCULO: CAMIONETA

MARCA RENAULT **REFERENCIA** TRAFIC L2H1 **MODELO** 2023

3. CARACTERÍSTICAS GENERALES (CHASIS O VEHÍCULO)

TIPO (ARAÑA O CON TAPÓN)	NO APLICA	
NÚMERO DE EJES	2	
NÚMERO DE LLANTAS	4	
DIMENSIÓN DE LA LLANTA DELANTERA	205/65R16	
FACTOR DE LA LLANTA DELANTERA	7.88	
DIMENSIÓN DE LA LLANTA TRASERA	205/65R16	
FACTOR DE LA LLANTA TRASERA	7.88	
CAPACIDAD DE ARRANQUE EN PENDIENTE	79	%
VELOCIDAD MÁXIMA	181.88	kph
DISTANCIA ENTRE EJES	3498	mm
DISTANCIA ENTRE EJES TÁNDEM	N/A	mm
VOLADIZO ANTERIOR	1023	mm
VOLADIZO POSTERIOR	969	mm
LONGITUD TOTAL	5490	mm
ANCHO MÁXIMO LLANTAS TRASERAS	1956	mm
UBICACIÓN DEL MOTOR (Delantero o trasero)	DELANTERO	
UBICACIÓN DIRECCIÓN (Adelante o atrás del eje)	ADELANTE	
PESO DEL CHASIS O VEHÍCULO	2120	Kgs
PESO DEL CHASIS EJE DELANTERO	1124	Kgs
PESO DEL CHASIS EJE TRASERO	996	Kgs
PESO BRUTO VEHICULAR FABRICANTE	3070	Kgs

6. MOTOR

MARCA	RENAULT	
REFERENCIA	M9R	
POTENCIA MÁXIMA SAE ( ) DIN (X)	168	HP
RÉGIMEN A MÁXIMA POTENCIA	3500	Rpm
TORQUE MÁXIMO	39	kg-m
RÉGIMEN A MÁXIMO TORQUE	1500	Rpm
NÚMERO DE CILINDROS	4	
DISPOSICIÓN	EN LÍNEA	
DESPLAZAMIENTO	1997	cm³
COMBUSTIBLE	DIESEL	
TIPO ASPIRACIÓN	FORZADA	

7. CARACTERÍSTICAS DE CAJAS DE VELOCIDADES

MARCA	RENAULT	
REFERENCIA	X82 E6	
TIPO (MANUAL - AUTOMÁTICA)	MANUAL	
No. DE CAMBIOS (ADELANTE)	6	
RELACIONES (MAX. - MÍN.)	0.55 / 4.18	
RELACIÓN ALTA CAJA DE TRANSFERENCIA	0	
RELACIÓN BAJA CAJA DE TRANSFERENCIA	0	
RELACIÓN DEL CONVERTIDOR DE TORQUE	0	

4. CARACTERÍSTICAS DE LOS EJES

EJE TRACTOR (DELANT. - TRASER.)	DELANTERO
RELACIONES EJE TRACTOR (MAX. - MÍN.)	4.44 : 4.44

8. CARACTERÍSTICAS DE LOS FRENOS

FRENO PRINCIPAL

MARCA	RENAULT
TIPO	HIDRAULICO CON ABS

FRENO DE PARQUEO SI (X) NO ( )

EJE DELANTERO

MARCA	RENAULT	
REFERENCIA	X82 DG/AV	
CAPACIDAD MÁXIMA	1625	Kgs
CAPACIDAD DE SUSPENSIÓN	1625	Kgs

9. EMISIONES

MOTORES A GASOLINA EN CONDICIONES DE PRUEBA ESTÁTICA (MARCHA MÍNIMA O RALENTÍ)

% POR VOLUMEN DE MONÓXIDO DE CARBONO

PARTES POR MILLÓN DE HIDROCARBUROS

EJE TRASERO

MARCA	RENAULT	
REFERENCIA	X82 DG/AR RIGIDO	
CAPACIDAD MÁXIMA	1650	Kgs
CAPACIDAD DE SUSPENSIÓN	1650	Kgs

MOTORES A GAS, GASOLINA Y DIESEL EN CONDICIONES DE PRUEBA DINÁMICA

(CO) MONÓXIDO DE CARBONO	
(HC) HIDROCARBUROS	
(NOx) ÓXIDOS DE NITRÓGENO	

5. CARACTERÍSTICAS DE LA DIRECCIÓN

MARCA	RENAULT
REFERENCIA	X82 E6 DG HIDRAULICA

TIPO: Hidráulica (X) Mecánica ( ) Servo-Asistida ( ) Otra ( )

DISPOSITIVOS CONTROL DE EMISIONES EVAPORADAS MOTORES A GASOLINA

CANISTER: SI ( ) NO ( )

CONVERTIDOR CATALÍTICO: SI ( ) NO ( )

VÁLVULA DE VENTILACIÓN POSITIVA DEL CARTER: SI ( ) NO ( )

MINISTERIO DE TRANSPORTE

MINISTERIO DE TRANSPORTE
DIRECCIÓN DE TRANSPORTE Y TRÁNSITO
SUBDIRECCIÓN DE TRANSPORTE
CARACTERÍSTICAS TÉCNICO - MECÁNICAS DE VEHÍCULOS PARA TRANSPORTE DE PASAJEROS Y MIXTO
FICHA TÉCNICA DE HOMOLOGACIÓN - FORMATO FTH - 001 HOJA No. 1

FICHA No. TP P00064605

FECHA PRESENTACIÓN DÍA 16 MES 11 AÑO 2023

1. TIPO DE HOMOLOGACIÓN: CHASIS: CARROCERÍA: VEHÍCULO CARROZADO: X

2. CLASE DE VEHÍCULO: CAMIONETA

MARCA RENAULT **REFERENCIA** TRAFIC L2H1 **MODELO** 2023

3. CARACTERÍSTICAS GENERALES (CHASIS O VEHÍCULO)

TIPO (ARAÑA O CON TAPÓN)	NO APLICA	
NÚMERO DE EJES	2	
NÚMERO DE LLANTAS	4	
DIMENSIÓN DE LA LLANTA DELANTERA	205/65R16	
FACTOR DE LA LLANTA DELANTERA	7.88	
DIMENSIÓN DE LA LLANTA TRASERA	205/65R16	
FACTOR DE LA LLANTA TRASERA	7.88	
CAPACIDAD DE ARRANQUE EN PENDIENTE	79	%
VELOCIDAD MÁXIMA	181.88	kph
DISTANCIA ENTRE EJES	3498	mm
DISTANCIA ENTRE EJES TÁNDEM	N/A	mm
VOLADIZO ANTERIOR	1023	mm
VOLADIZO POSTERIOR	969	mm
LONGITUD TOTAL	5490	mm
ANCHO MÁXIMO LLANTAS TRASERAS	1956	mm
UBICACIÓN DEL MOTOR (Delantero o trasero)	DELANTERO	
UBICACIÓN DIRECCIÓN (Adelante o atrás del eje)	ADELANTE	
PESO DEL CHASIS O VEHÍCULO	2120	Kgs
PESO DEL CHASIS EJE DELANTERO	1124	Kgs
PESO DEL CHASIS EJE TRASERO	996	Kgs
PESO BRUTO VEHICULAR FABRICANTE	3070	Kgs

6. MOTOR

MARCA	RENAULT	
REFERENCIA	M9R	
POTENCIA MÁXIMA SAE ( ) DIN (X)	168	HP
RÉGIMEN A MÁXIMA POTENCIA	3500	Rpm
TORQUE MÁXIMO	39	kg-m
RÉGIMEN A MÁXIMO TORQUE	1500	Rpm
NÚMERO DE CILINDROS	4	
DISPOSICIÓN	EN LÍNEA	
DESPLAZAMIENTO	1997	cm³
COMBUSTIBLE	DIESEL	
TIPO ASPIRACIÓN	FORZADA	

7. CARACTERÍSTICAS DE CAJAS DE VELOCIDADES

MARCA	RENAULT	
REFERENCIA	X82 E6	
TIPO (MANUAL - AUTOMÁTICA)	MANUAL	
No. DE CAMBIOS (ADELANTE)	6	
RELACIONES (MAX. - MÍN.)	0.55 / 4.18	
RELACIÓN ALTA CAJA DE TRANSFERENCIA	0	
RELACIÓN BAJA CAJA DE TRANSFERENCIA	0	
RELACIÓN DEL CONVERTIDOR DE TORQUE	0	

4. CARACTERÍSTICAS DE LOS EJES

EJE TRACTOR (DELANT. - TRASER.)	DELANTERO
RELACIONES EJE TRACTOR (MAX. - MÍN.)	4.44 : 4.44

8. CARACTERÍSTICAS DE LOS FRENOS

FRENO PRINCIPAL

MARCA	RENAULT
TIPO	HIDRAULICO CON ABS

FRENO DE PARQUEO SI (X) NO ( )

EJE DELANTERO

MARCA	RENAULT	
REFERENCIA	X82 DG/AV	
CAPACIDAD MÁXIMA	1625	Kgs
CAPACIDAD DE SUSPENSIÓN	1625	Kgs

9. EMISIONES

MOTORES A GASOLINA EN CONDICIONES DE PRUEBA ESTÁTICA (MARCHA MÍNIMA O RALENTÍ)

% POR VOLUMEN DE MONÓXIDO DE CARBONO

PARTES POR MILLÓN DE HIDROCARBUROS

EJE TRASERO

MARCA	RENAULT	
REFERENCIA	X82 DG/AR RIGIDO	
CAPACIDAD MÁXIMA	1650	Kgs
CAPACIDAD DE SUSPENSIÓN	1650	Kgs

MOTORES A GAS, GASOLINA Y DIESEL EN CONDICIONES DE PRUEBA DINÁMICA

(CO) MONÓXIDO DE CARBONO	
(HC) HIDROCARBUROS	
(NOx) ÓXIDOS DE NITRÓGENO	

5. CARACTERÍSTICAS DE LA DIRECCIÓN

MARCA	RENAULT
REFERENCIA	X82 E6 DG HIDRAULICA

TIPO: Hidráulica (X) Mecánica ( ) Servo-Asistida ( ) Otra ( )

DISPOSITIVOS CONTROL DE EMISIONES EVAPORADAS MOTORES A GASOLINA

CANISTER: SI ( ) NO ( )

CONVERTIDOR CATALÍTICO: SI ( ) NO ( )

VÁLVULA DE VENTILACIÓN POSITIVA DEL CARTER: SI ( ) NO ( )

MINISTERIO DE TRANSPORTE

MINISTERIO DE TRANSPORTE
DIRECCIÓN DE TRANSPORTE Y TRÁNSITO
SUBDIRECCIÓN DE TRANSPORTE
CARACTERÍSTICAS TÉCNICO - MECÁNICAS DE VEHÍCULOS PARA TRANSPORTE DE PASAJEROS Y MIXTO
FICHA TÉCNICA DE HOMOLOGACIÓN - FORMATO FTH - 001 HOJA No. 1

FICHA No. TP P00068204

FECHA PRESENTACIÓN DÍA 01 MES 12 AÑO 2023

1. TIPO DE HOMOLOGACIÓN: CHASIS: CARROCERÍA: VEHÍCULO CARROZADO: X

2. CLASE DE VEHÍCULO: CAMIONETA

MARCA RENAULT **REFERENCIA** TRAFIC L2H2 **MODELO** 2023

3. CARACTERÍSTICAS GENERALES (CHASIS O VEHÍCULO)

TIPO (ARAÑA O CON TAPÓN)	NO APLICA	
NÚMERO DE EJES	2	
NÚMERO DE LLANTAS	4	
DIMENSIÓN DE LA LLANTA DELANTERA	205/65R16	
FACTOR DE LA LLANTA DELANTERA	7.88	
DIMENSIÓN DE LA LLANTA TRASERA	205/65R16	
FACTOR DE LA LLANTA TRASERA	7.88	
CAPACIDAD DE ARRANQUE EN PENDIENTE	79	%
VELOCIDAD MÁXIMA	181.88	kph
DISTANCIA ENTRE EJES	3498	mm
DISTANCIA ENTRE EJES TÁNDEM	N/A	mm
VOLADIZO ANTERIOR	1023	mm
VOLADIZO POSTERIOR	969	mm
LONGITUD TOTAL	5490	mm
ANCHO MÁXIMO LLANTAS TRASERAS	1956	mm
UBICACIÓN DEL MOTOR (Delantero o trasero)	DELANTERO	
UBICACIÓN DIRECCIÓN (Adelante o atrás del eje)	ADELANTE	
PESO DEL CHASIS O VEHÍCULO	2230	Kgs
PESO DEL CHASIS EJE DELANTERO	1182	Kgs
PESO DEL CHASIS EJE TRASERO	1048	Kgs
PESO BRUTO VEHICULAR FABRICANTE	3070	Kgs

6. MOTOR

MARCA	RENAULT	
REFERENCIA	M9R	
POTENCIA MÁXIMA SAE ( ) DIN (X)	168	HP
RÉGIMEN A MÁXIMA POTENCIA	3500	Rpm
TORQUE MÁXIMO	39	kg-m
RÉGIMEN A MÁXIMO TORQUE	1500	Rpm
NÚMERO DE CILINDROS	4	
DISPOSICIÓN	EN LÍNEA	
DESPLAZAMIENTO	1997	cm³
COMBUSTIBLE	DIESEL	
TIPO ASPIRACIÓN	FORZADA	

7. CARACTERÍSTICAS DE CAJAS DE VELOCIDADES

MARCA	RENAULT	
REFERENCIA	X82 E6	
TIPO (MANUAL - AUTOMÁTICA)	MANUAL	
No. DE CAMBIOS (ADELANTE)	6	
RELACIONES (MAX. - MÍN.)	0.55 / 4.18	
RELACIÓN ALTA CAJA DE TRANSFERENCIA	0	
RELACIÓN BAJA CAJA DE TRANSFERENCIA	0	
RELACIÓN DEL CONVERTIDOR DE TORQUE	0	

4. CARACTERÍSTICAS DE LOS EJES

EJE TRACTOR (DELANT. - TRASER.)	DELANTERO
RELACIONES EJE TRACTOR (MAX. - MÍN.)	4.44 : 4.44

8. CARACTERÍSTICAS DE LOS FRENOS

FRENO PRINCIPAL

MARCA	RENAULT
TIPO	HIDRAULICO CON ABS

FRENO DE PARQUEO SI (X) NO ( )

EJE DELANTERO

MARCA	RENAULT	
REFERENCIA	X82 DG/AV	
CAPACIDAD MÁXIMA	1625	Kgs
CAPACIDAD DE SUSPENSIÓN	1625	Kgs

9. EMISIONES

MOTORES A GASOLINA EN CONDICIONES DE PRUEBA ESTÁTICA (MARCHA MÍNIMA O RALENTÍ)

% POR VOLUMEN DE MONÓXIDO DE CARBONO

PARTES POR MILLÓN DE HIDROCARBUROS

EJE TRASERO

MARCA	RENAULT	
REFERENCIA	X82 DG/AR RIGIDO	
CAPACIDAD MÁXIMA	1650	Kgs
CAPACIDAD DE SUSPENSIÓN	1650	Kgs

MOTORES A GAS, GASOLINA Y DIESEL EN CONDICIONES DE PRUEBA DINÁMICA

(CO) MONÓXIDO DE CARBONO	
(HC) HIDROCARBUROS	
(NOx) ÓXIDOS DE NITRÓGENO	

5. CARACTERÍSTICAS DE LA DIRECCIÓN

MARCA	RENAULT
REFERENCIA	X82 E6 DG HIDRAULICA

TIPO: Hidráulica (X) Mecánica ( ) Servo-Asistida ( ) Otra ( )

DISPOSITIVOS CONTROL DE EMISIONES EVAPORADAS MOTORES A GASOLINA

CANISTER: SI ( ) NO ( )

CONVERTIDOR CATALÍTICO: SI ( ) NO ( )

VÁLVULA DE VENTILACIÓN POSITIVA DEL CARTER: SI ( ) NO ( )

MINISTERIO DE TRANSPORTE

MINISTERIO DE TRANSPORTE
DIRECCIÓN DE TRANSPORTE Y TRÁNSITO
SUBDIRECCIÓN DE TRANSPORTE
CARACTERÍSTICAS TÉCNICO - MECÁNICAS DE VEHÍCULOS PARA TRANSPORTE DE PASAJEROS Y MIXTO
FICHA TÉCNICA DE HOMOLOGACIÓN - FORMATO FTH - 001 HOJA No. 1

FICHA No. TP P00068601

FECHA PRESENTACIÓN DÍA 01 MES 12 AÑO 2023

1. TIPO DE HOMOLOGACIÓN: CHASIS: CARROCERÍA: VEHÍCULO CARROZADO: X

2. CLASE DE VEHÍCULO: CAMIONETA

MARCA RENAULT **REFERENCIA** TRAFIC L2H2 **MODELO** 2023

3. CARACTERÍSTICAS GENERALES (CHASIS O VEHÍCULO)

TIPO (ARAÑA O CON TAPÓN)	NO APLICA	
NÚMERO DE EJES	2	
NÚMERO DE LLANTAS	4	
DIMENSIÓN DE LA LLANTA DELANTERA	205/65R16	
FACTOR DE LA LLANTA DELANTERA	7.88	
DIMENSIÓN DE LA LLANTA TRASERA	205/65R16	
FACTOR DE LA LLANTA TRASERA	7.88	
CAPACIDAD DE ARRANQUE EN PENDIENTE	79	%
VELOCIDAD MÁXIMA	181.88	kph
DISTANCIA ENTRE EJES	3498	mm
DISTANCIA ENTRE EJES TÁNDEM	N/A	mm
VOLADIZO ANTERIOR	1023	mm
VOLADIZO POSTERIOR	969	mm
LONGITUD TOTAL	5490	mm
ANCHO MÁXIMO LLANTAS TRASERAS	1956	mm
UBICACIÓN DEL MOTOR (Delantero o trasero)	DELANTERO	
UBICACIÓN DIRECCIÓN (Adelante o atrás del eje)	ADELANTE	
PESO DEL CHASIS O VEHÍCULO	2230	Kgs
PESO DEL CHASIS EJE DELANTERO	1182	Kgs
PESO DEL CHASIS EJE TRASERO	1048	Kgs
PESO BRUTO VEHICULAR FABRICANTE	3070	Kgs

6. MOTOR

MARCA	RENAULT	
REFERENCIA	M9R	
POTENCIA MÁXIMA SAE ( ) DIN (X)	168	HP
RÉGIMEN A MÁXIMA POTENCIA	3500	Rpm
TORQUE MÁXIMO	39	kg-m
RÉGIMEN A MÁXIMO TORQUE	1500	Rpm
NÚMERO DE CILINDROS	4	
DISPOSICIÓN	EN LÍNEA	
DESPLAZAMIENTO	1997	cm³
COMBUSTIBLE	DIESEL	
TIPO ASPIRACIÓN	FORZADA	

7. CARACTERÍSTICAS DE CAJAS DE VELOCIDADES

MARCA	RENAULT	
REFERENCIA	X82 E6	
TIPO (MANUAL - AUTOMÁTICA)	MANUAL	
No. DE CAMBIOS (ADELANTE)	6	
RELACIONES (MAX. - MÍN.)	0.55 / 4.18	
RELACIÓN ALTA CAJA DE TRANSFERENCIA	0	
RELACIÓN BAJA CAJA DE TRANSFERENCIA	0	
RELACIÓN DEL CONVERTIDOR DE TORQUE	0	

4. CARACTERÍSTICAS DE LOS EJES

EJE TRACTOR (DELANT. - TRASER.)	DELANTERO
RELACIONES EJE TRACTOR (MAX. - MÍN.)	4.44 : 4.44

8. CARACTERÍSTICAS DE LOS FRENOS

FRENO PRINCIPAL

MARCA	RENAULT
TIPO	HIDRAULICO CON ABS

FRENO DE PARQUEO SI (X) NO ( )

EJE DELANTERO

MARCA	RENAULT	
REFERENCIA	X82 DG/AV	
CAPACIDAD MÁXIMA	1625	Kgs
CAPACIDAD DE SUSPENSIÓN	1625	Kgs

9. EMISIONES

MOTORES A GASOLINA EN CONDICIONES DE PRUEBA ESTÁTICA (MARCHA MÍNIMA O RALENTÍ)

% POR VOLUMEN DE MONÓXIDO DE CARBONO

PARTES POR MILLÓN DE HIDROCARBUROS

EJE TRASERO

MARCA	RENAULT	
REFERENCIA	X82 DG/AR RIGIDO	
CAPACIDAD MÁXIMA	1650	Kgs
CAPACIDAD DE SUSPENSIÓN	1650	Kgs

MOTORES A GAS, GASOLINA Y DIESEL EN CONDICIONES DE PRUEBA DINÁMICA

(CO) MONÓXIDO DE CARBONO	
(HC) HIDROCARBUROS	
(NOx) ÓXIDOS DE NITRÓGENO	

5. CARACTERÍSTICAS DE LA DIRECCIÓN

MARCA	RENAULT
REFERENCIA	X82 E6 DG HIDRAULICA

TIPO: Hidráulica (X) Mecánica ( ) Servo-Asistida ( ) Otra ( )

DISPOSITIVOS CONTROL DE EMISIONES EVAPORADAS MOTORES A GASOLINA

CANISTER: SI ( ) NO ( )

CONVERTIDOR CATALÍTICO: SI ( ) NO ( )

VÁLVULA DE VENTILACIÓN POSITIVA DEL CARTER: SI ( ) NO ( )

Transporte

DIMENSIONES SILLAS

Tabla 10. Dimensiones mínimas y rangos permitidos de las sillas para todas las clases de vehículos

	Clase I	Clase II	Clase III (superior a 19 pasajeros)	Clase III (inferior o igual a 19 pasajeros)
Ancho del asiento F,	200	212,5	212.5	200
Espacio disponible, para silla individual G,	225	225	225	200
Espacio disponible, para silla continua G,	225	225	225	200
Profundidad del asiento J	350	400	400	350
Altura del asiento I			400 a 500[1)]	
Altura del espaldar L	500 a 650	650 a 800	650 a 800	500 a 650
Separación de las sillas enfrentadas K,	1 300	N/A	N/A	1 300

1) Se permiten 350 mm en los pasos de rueda y en el compartimiento del motor.

NOTA 1 Para los vehículos de un ancho igual o inferior para la clase I de 2 350 mm las dimensiones F y G pueden ser de 200 mm.

NOTA 2 Véanse las Figuras 8 y 8A

NORMA TÉCNICA COLOMBIANA NTC 5206 (Primera actualización)

Dimensiones en milímetros

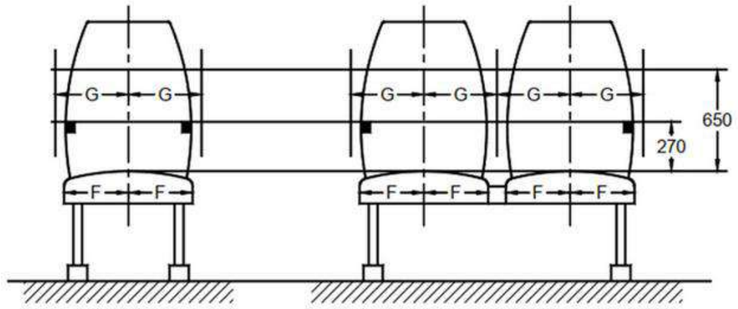

Figura 7. Ancho mínimo de la silla para pasajeros

MET FABRICA Y ADECUA SILLETERIA CLASE II

Dimensiones en milímetro

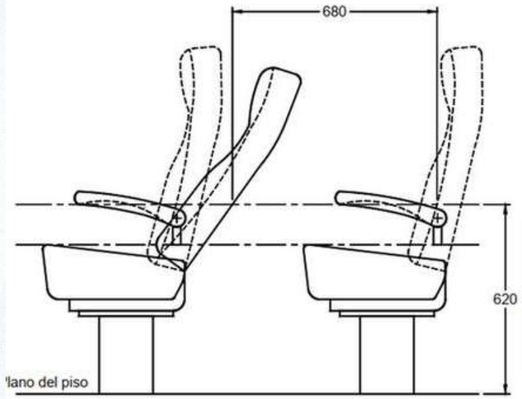

Figura 9 a) Invasión del espacio por la silla que le precede

5.9.8.6.1 En la posición sin reclinar, medido horizontalmente a cualquier altura comprendida entre el nivel de la cara superior del asiento y 620 mm por encima del piso donde se apoya los pies del pasajero, el indicado en la Tabla 11**. (Véase la Figura 9).**

Tabla 11. Distancia mínima entre sillas

Clase	H, mm
Clase I	650
Clase II	720
Clase III (superior a 19 pasajeros)	720
Clase III (inferior o igual a 19 pasajeros	650

ENSAYO R80 DE NACIONES UNIDAS



Laboratorios M&G S.A.S

ESTRUCTURA ESPUMADA PACHA SILLA EOS

Informe de Resultados No. 22-4079

Cliente: MET GROUP
Contacto: LADY OSORIO
Dirección: KM 1.4 VIA CERRITOS – PEREIRA
Teléfono: 3217716213
No. Orden de Trabajo: 22-4079
Fecha de Recepción: 2022-07-11
Fecha de Ensayo: 2022-07-18 –2022-07-18
Fecha de Emisión: 2022-07-19
Número de Páginas del Informe incluyendo Anexos: 6

Este informe no puede ser reproducido parcial o completamente sin la autorización de Laboratorios M&G S.A.S. El informe original emitido se conserva en Laboratorios M&G S.A.S. Este documento ha sido firmado y certificado digitalmente, cualquier cambio, modificación o sustracción que se haga del mismo invalidará su autenticidad; en caso de que se invalide dicha autenticidad por parte del cliente o un tercero, el laboratorio iniciará las acciones legales correspondientes de conformidad con lo establecido en el Código Penal y el Código de Procedimiento Penal Colombiano. La copia electrónica que se le proporciona al cliente conservará el valor de original siempre que no se vulneren las propiedades de seguridad del documento. El Laboratorio no se hace responsable por el uso y disposición que el cliente le dé a la copia electrónica. En caso de requerirse el informe original impreso, este sólo será válido con el sello seco de Laboratorios M&G S.A.S. y con las firmas a mano del Personal Autorizado. Para más información remítase a lo descrito en las consideraciones generales detalladas al final del presente documento.

ema LABORATORIO DE ENSAYO ACREDITADO MM-0456-058/13

Porque siempre es mejor Probar!

Documento Aprobado por:

X Marcia Paez

Gerente Técnico
Firmado por: Marcia Paez

Sello

Ensayos Realizados por:

Edwin Perilla
Director Técnico Lab Físicos 1

Informe de Resultados No. 22-4079 (Rev. 00) IR301F09 Versión 05 de 2021-11-02

Página 1 de 6

Calle 65A N° 74 - 54 - Bogotá- Colombia
Teléfonos 5477675 - 310 806 6036
gerencia@laboratoriosmyg.com
www.laboratoriosmyg.com

LABORATORIOS M&G S.A.S

Las pruebas UN ECE R80 cubren una serie de pruebas realizadas de acuerdo con la normativa pertinente para la evaluación de asientos de pasajeros de vehículos en las categorías especificadas en la normativa, y la conexión y montaje de los asientos.

1.1.1. Si los ocupantes de los asientos quedan correctamente retenidos por los asientos situados delante de ellos;

1.1.2. Si los ocupantes de los asientos no sufren lesiones de gravedad, y

1.1.3. Si el asiento y los soportes del asiento son suficientemente resistentes.

1.2. Se considerará que se cumplen los requisitos del punto 1.1.1 si el desplazamiento máximo del punto central de aplicación de cada fuerza establecida en el punto 2.2.1, medido en el plano horizontal y en el plano mediano longitudinal de la plaza de asiento correspondiente, no sobrepasa los 400 mm.

1.3. Se considerará que se cumplen los requisitos del punto 1.1.2 si se dan las características siguientes:

1.3.1. El desplazamiento máximo del punto central de aplicación de cada fuerza establecida en el punto 2.2.1, medido como se indica en el punto 1.2, no sobrepasa los 100 mm.

1.3.2. El desplazamiento máximo del punto central de aplicación de cada fuerza establecida en el punto 2.2.2, medido como se indica en el punto 1.2, no sobrepasa los 50 mm.

1.3.3. Todos los elementos que formen parte del respaldo del asiento o los accesorios del mismo deben estar pensados para que no causen lesiones a los viajeros como consecuencia de un impacto. Se considerará que se cumple este requisito si toda parte que pueda entrar en contacto con una esfera de 165 mm de diámetro tiene un radio de curvatura de 5 mm como mínimo.

2. Norma(s) Utilizada(s):

METODOS DE ENSAYO ACREDITADOS POR ema	CÓDIGO (VERSIÓN)
Ensayo Estático sillas de Vehículos. Prescripciones uniformes relativas a la homologación de asientos de vehículos de grandes dimensiones para el transporte de viajeros y de estos vehículos por lo que respecta a la resistencia de los asientos y de sus anclajes.	Reglamento No. 80 de la Comisión Económica de las Naciones Unidas para Europa (CEPE) (2019-10-18)

CERTIFICADO CINTURONES

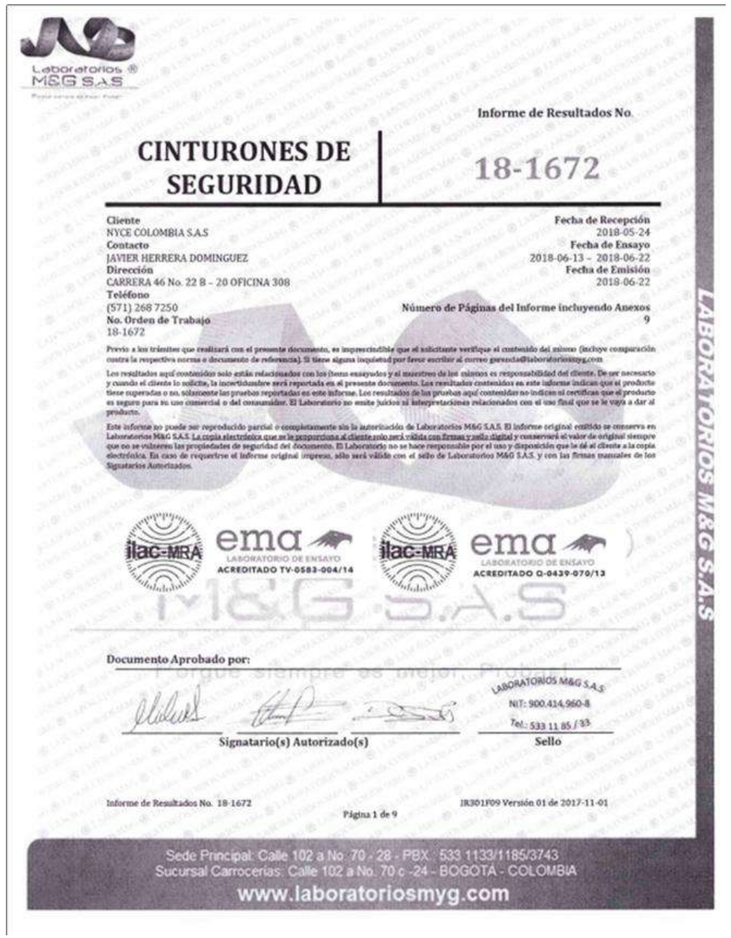

Laboratorios M&G S.A.S

Informe de Resultados No.

CINTURONES DE SEGURIDAD | **18-1672**

Cliente
NYCE COLOMBIA S.A.S
Contacto
JAVIER HERRERA DOMINGUEZ
Dirección
CARRERA 46 No. 22 B – 28 OFICINA 308
Teléfono
(571) 268 7250
No. Orden de Trabajo
18-1672

Fecha de Recepción
2018-05-24
Fecha de Ensayo
2018-06-13 – 2018-06-22
Fecha de Emisión
2018-06-22
Número de Páginas del Informe incluyendo Anexos
9

Previo a los trámites que realizará con el presente documento, es imprescindible que el solicitante verifique el contenido del mismo (incluye comparación contra la respectiva norma o documento de referencia). Si tiene alguna inquietud por favor escribir al correo gerencia@laboratoriosmyg.com

Los resultados aquí contenidos solo están relacionados con los ítems ensayados y el muestreo de los mismos es responsabilidad del cliente. De ser necesario y cuando el cliente lo solicite, la incertidumbre será reportada en el presente documento. Los resultados contenidos en este informe indican que el producto tiene superadas o no, solamente las pruebas reportadas en este informe. Los resultados de las pruebas aquí contenidas no indican si certifican que el producto es seguro para su uso comercial o del consumidor. El Laboratorio no emite juicios ni interpretaciones relacionados con el uso final que se le vaya a dar al producto.

Este informe no puede ser reproducido parcial o completamente sin la autorización de Laboratorios M&G S.A.S. El informe original emitido se conserva en Laboratorios M&G S.A.S. La copia electrónica que se le proporciona al cliente solo será válida con firmas y sello digital y conservará el valor de original siempre que no se vulneren las propiedades de seguridad del documento. El Laboratorio no se hace responsable por el uso y disposición que le dé al cliente a la copia electrónica. En caso de requerirse el informe original impreso, sólo será válido con el sello de Laboratorios M&G S.A.S. y con las firmas manuales de los Signatarios Autorizados.

ilac-MRA ema LABORATORIO DE ENSAYO ACREDITADO TV-0583-004/14
ilac-MRA ema LABORATORIO DE ENSAYO ACREDITADO O-0429-070/12

M&G S.A.S

Documento Aprobado por:

LABORATORIOS M&G S.A.S
NIT: 900.414.960-8
Tel.: 533 11 85 / 33

Signatario(s) Autorizado(s) | **Sello**

Informe de Resultados No. 18-1672 | Página 1 de 9 | IR301F09 Versión 01 de 2017-11-01

Sede Principal: Calle 102 a No. 70 - 28 - PBX : 533 1133/1185/3743
Sucursal Carrocerías: Calle 102 a No. 70 c -24 - BOGOTA - COLOMBIA
www.laboratoriosmyg.com

LABORATORIOS M&G S.A.S

esta norma presenta procedimientos para la determinación de la composición de fibras, de las mezclas de fibras relacionadas

Laboratorios M&G S.A.S

NOTA: La Incertidumbre (± U) del Ensayo asociada a la medición dimensional es de ± 0,09 mm. La Incertidumbre (± U) del Ensayo asociada a la Fuerza es de ± 21,7 N. Corresponden a la incertidumbre expandida con un nivel de confianza de 95,45 % y k=2.

2. Norma(s) Utilizada(s):

TITULO DE LA NORMA	CÓDIGO	Acreditado EMA SI	Acreditado EMA NO
Standard Test Methods for Quantitative Analysis of Textiles Equivalente a la Norma NTC 481-3	ASTM D629	X	
Standard Practice for General Techniques for Obtaining Infrared Spectra for Qualitative Analysis	ASTM E1252	X	

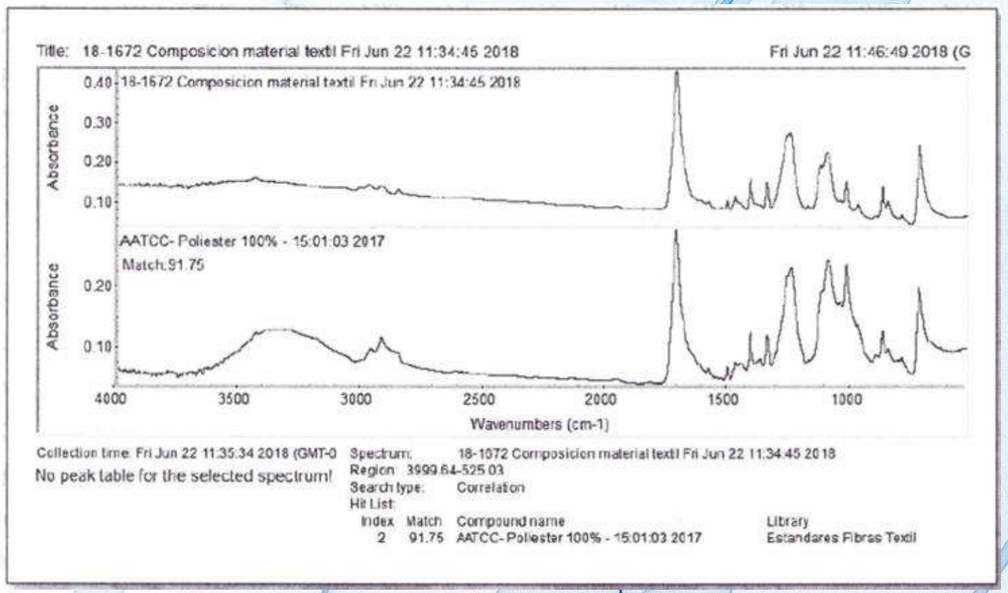



ADECUACIONES

DISTRIBUCIÓN SILLAS

Renault Trafic L2H1 8+1

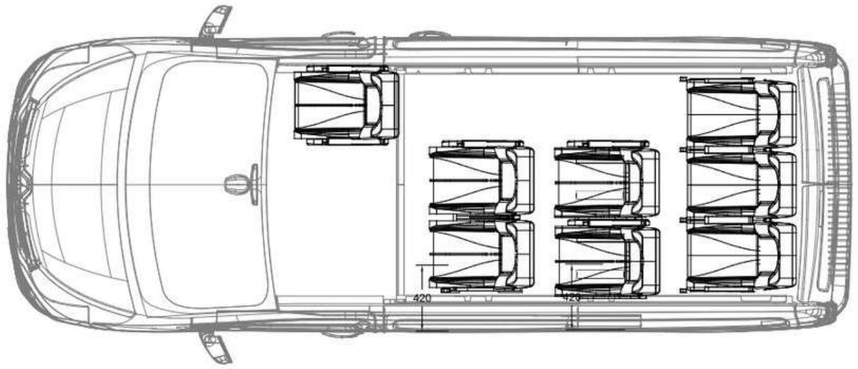

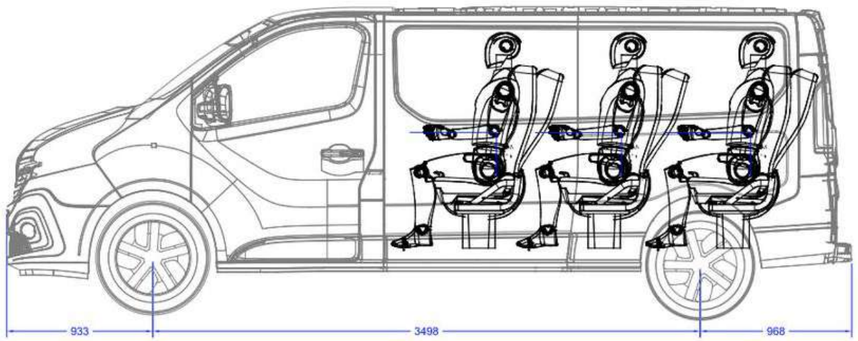

Renault Trafic L2H2 8+1

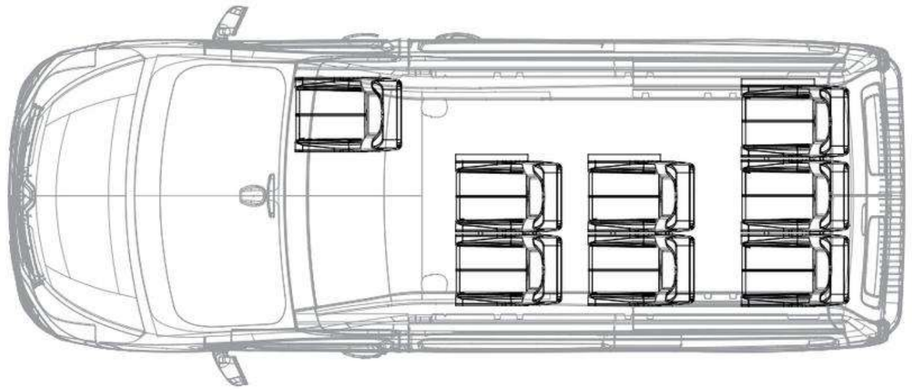

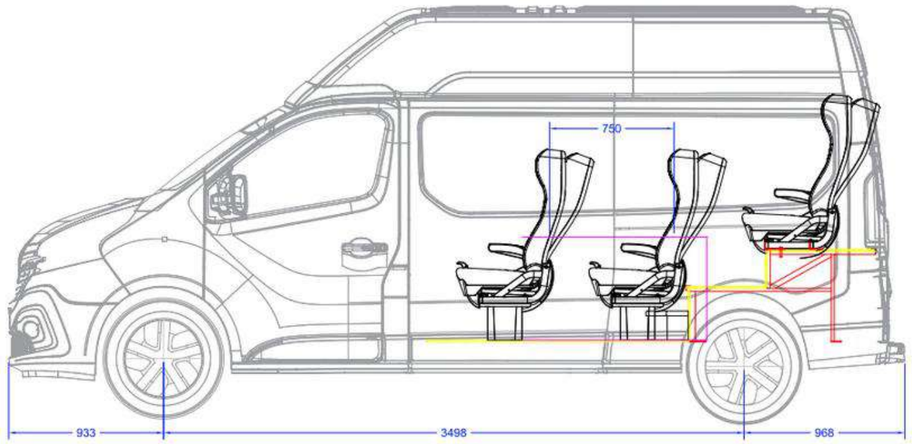


SILLETERIA
MET

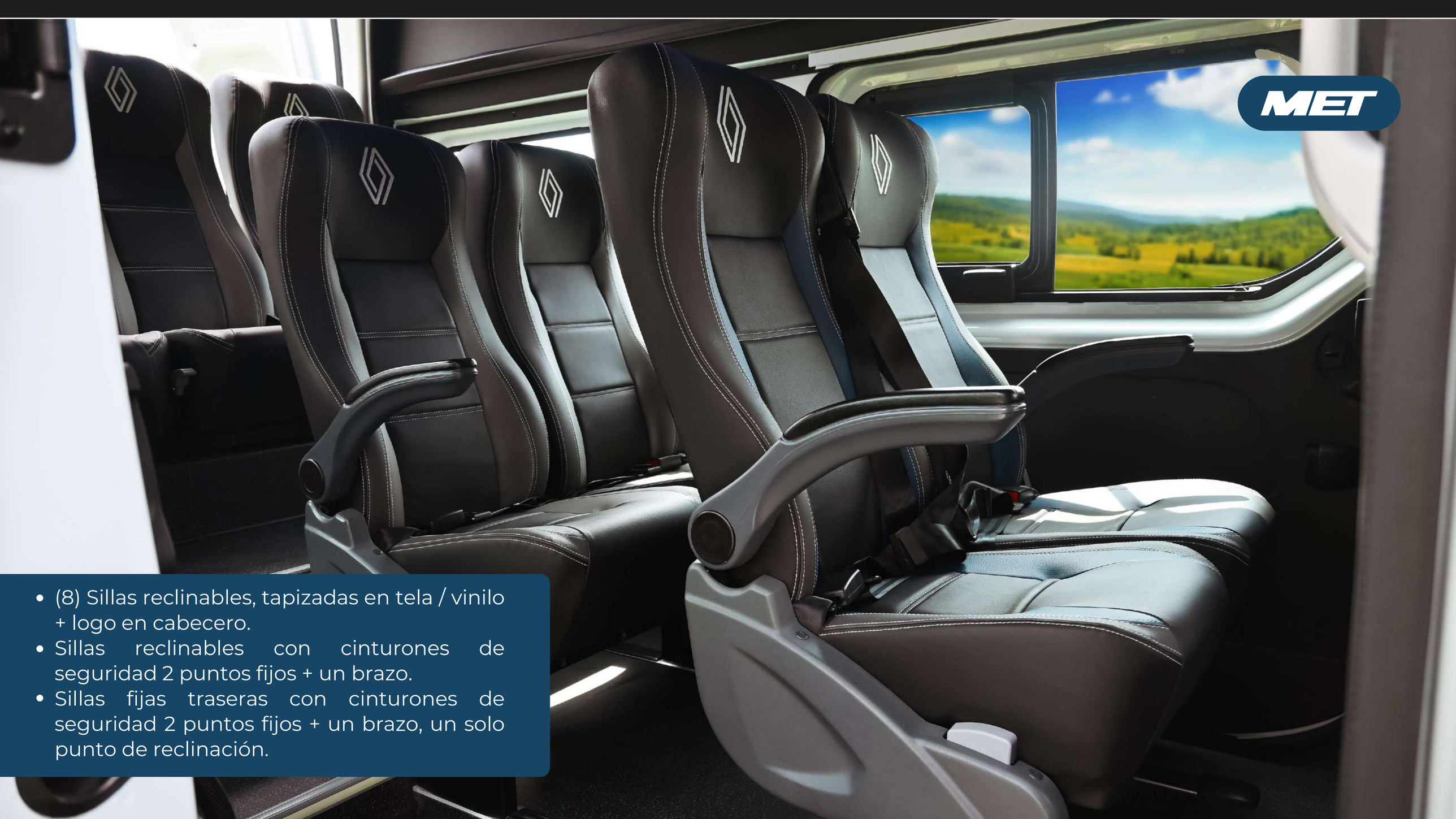

- (8) Sillas reclinables, tapizadas en tela / vinilo + logo en cabecero.
- Sillas reclinables con cinturones de seguridad 2 puntos fijos + un brazo.
- Sillas fijas traseras con cinturones de seguridad 2 puntos fijos + un brazo, un solo punto de reclinación.

ILUMINACIÓN LED



ILUMUINACIÓN LED EN TECHO BODEGA Y LINEA DE PASAJEROS

- Efecto de color
- Luz fría
- Iluminación focalizada



BODEGA





- Ideal para almacenar accesorios
- Iluminación de bodega
- Diferentes distribuciones del espacio



VOLUMEN DE BODEGA

REQUISITO: La masa y volumen del equipaje por pasajero para los vehículos de Clase II y III menor o igual a 30 pasajeros deben ser de 15 kg, de los cuales 3 kg corresponden a equipaje de mano y 0,06 m^3 de bodega/pasajero. Para los vehículos de más de 30 pasajeros de Clase II y III deben ser de 20 kg, de los cuales 3 kg corresponden a equipaje de mano y 0,085 m^3 de volumen de bodega/pasajero.

OBSERVACIÓN/CONFORMIDAD: Teniendo como datos de entrada la siguiente tabla:

Peso por pasajero	68	kg
Peso equipaje de mano	3	kg
Peso equipaje en bodega	12	kg
Peso total por pasajero	83	kg
Volumen por pasajeros	0,06	m3
Peso Conductor	68	kg

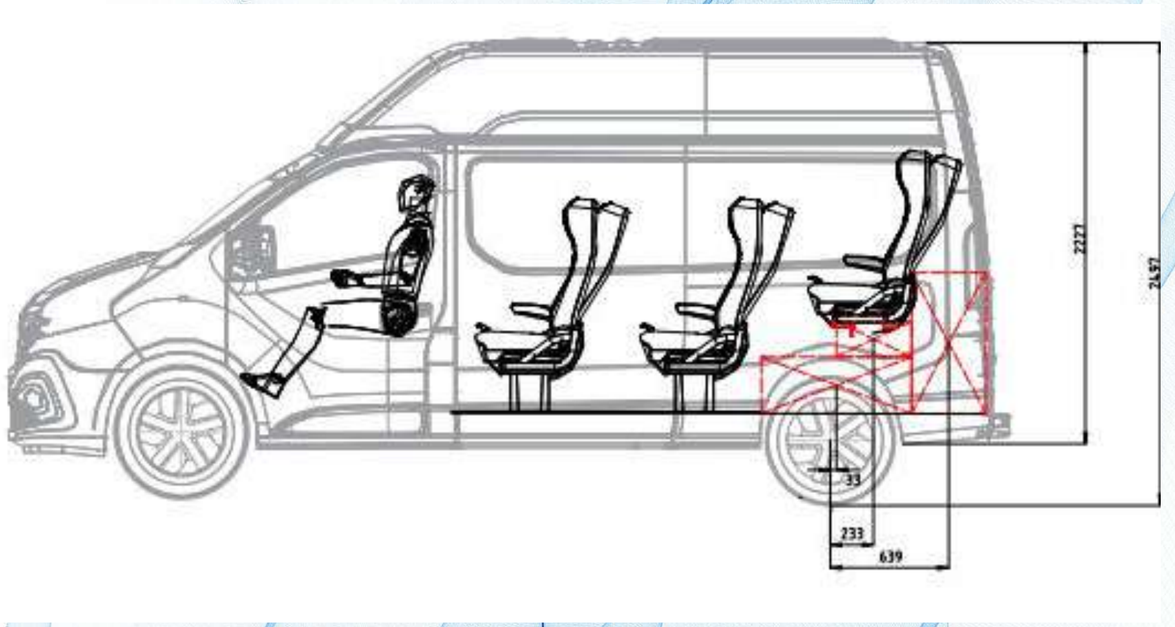

BODEGA



PISO EN MADERA RH MUF RESISTENCIA A LA HUMEDAD

Tapiz piso de alto trafico color Nogal / Negro

ACCESORIOS



Aire acondicionado



Martillo de fragmentación



Puerta eléctrica



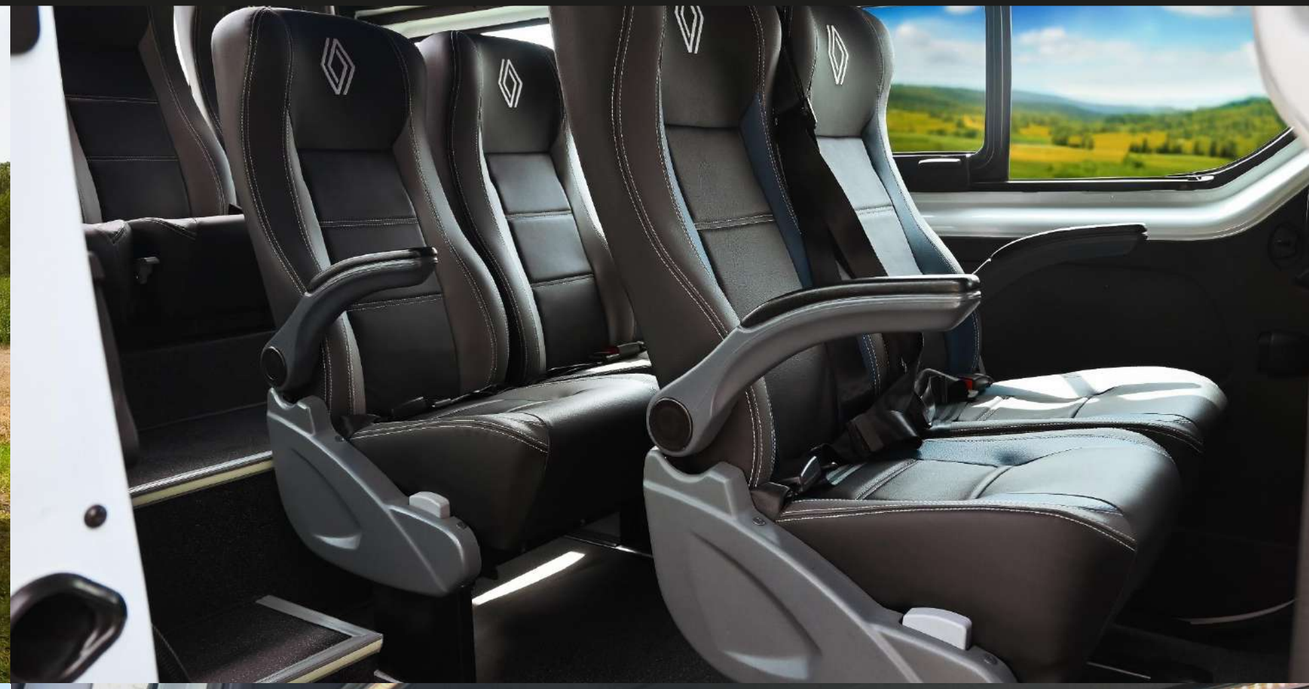





TRAFIC TECHO ALTO Y TECHO BAJO

MET



VALORES AGREGADOS

ANÁLISIS DE RESISTENCIA

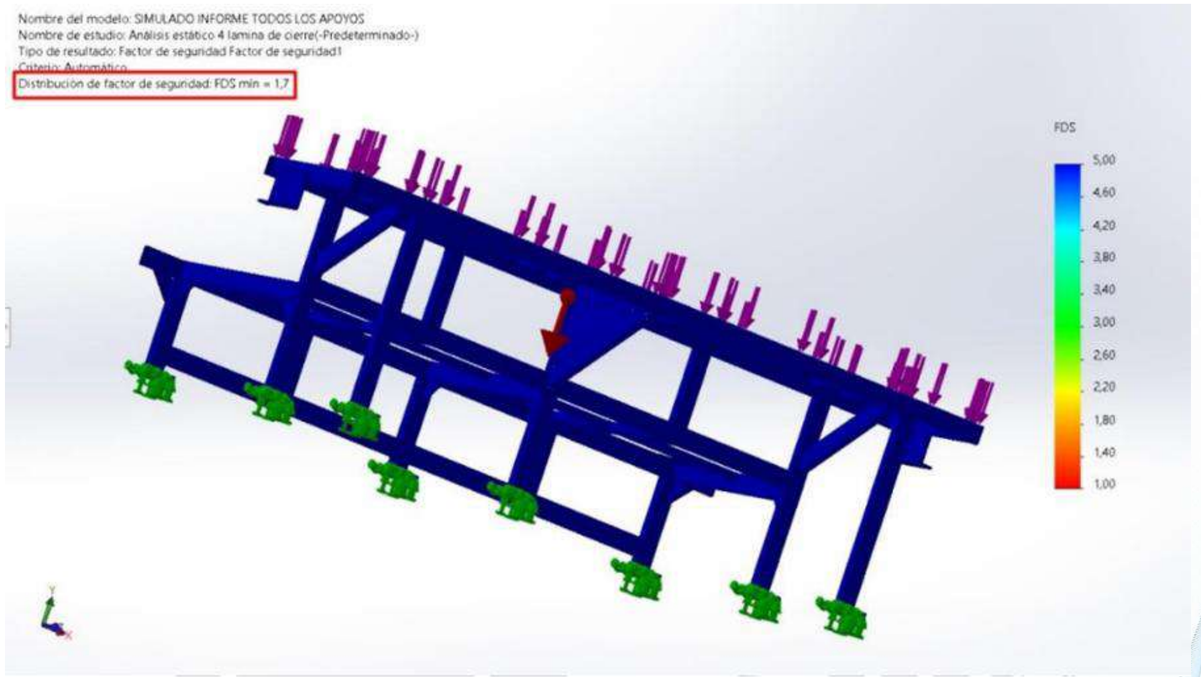

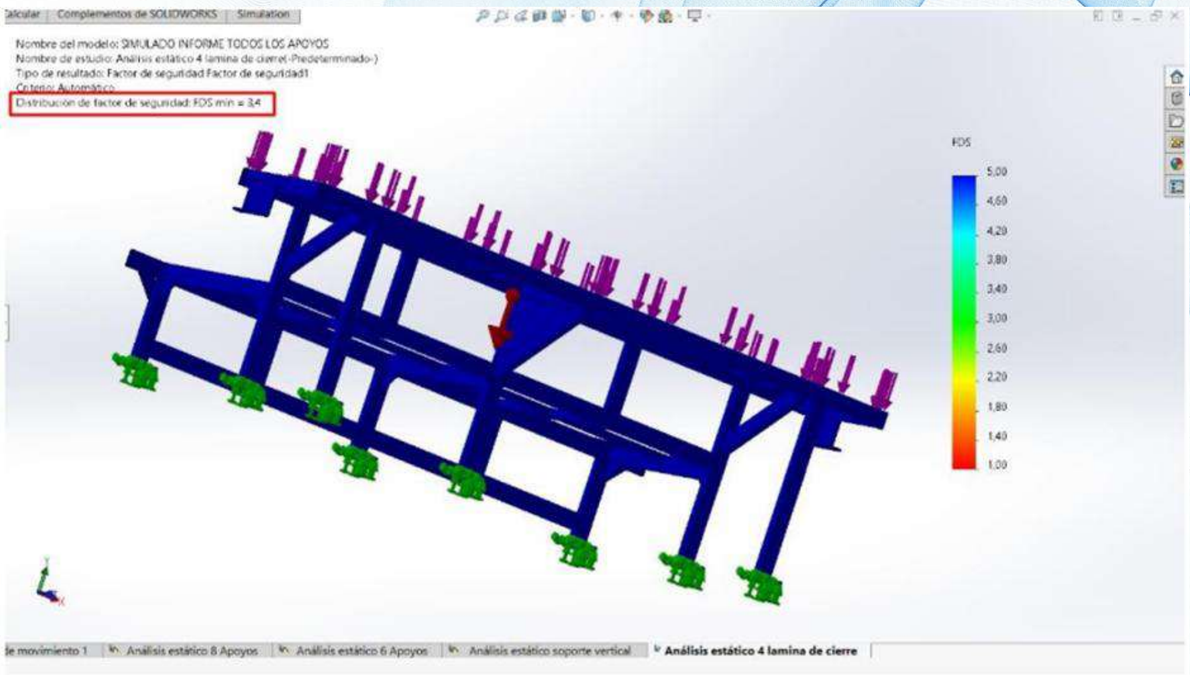



SERVICIO POSVENTA

+57 311 234 58 92

TALLERES AUTORIZADOS

BOGOTA
Busscar de Colombia
Diagonal 21 bis 70-12 Montevideo

MEDELLÍN
SolBusscar
Carrera 41 # 31-83 Sector Fábricas unidas
carril izq autopista sur

CALI
Incravalle
Carrera 1 # 31-116 Barrio Santander cali (V)

BARRANQUILLA
Servicios Tecnicos SAS
Calle 42 # 36-07

CARTAGENA
Carrocerias Cartagena
San Fernando, Calle la Bomba
Carrera 82 # 24-201, Cerca CDA mi Vaquita

NEIVA
Servitaller F y N
Carrera 6a # 12-75 Sur


GRACIAS
MET