ADECUACIÓN VANS



DFAC | DONGFENG

MET

NORMATIVA



CUMPLIMIENTO NORMATIVO

Se certifican las especificaciones técnico-mecánicas, ambientales, de pesos, dimensiones, comodidad y seguridad para la matrícula y operación de vehículos

MINISTERIO DE TRANSPORTE
DIRECCIÓN DE TRANSPORTE Y TRÁNSITO
SUBDIRECCIÓN DE TRANSPORTE

CARACTERÍSTICAS TÉCNICO - MECÁNICAS DE VEHÍCULOS PARA TRANSPORTE DE PASAJEROS Y MIXTO
FICHA TÉCNICA DE HOMOLOGACIÓN - FORMATO FTH - 001 HOJA No.1

FICHA No. TP P00114455

FECHA PRESENTACIÓN: DÍA 12 MES 12 AÑO 2025

1. TIPO DE HOMOLOGACIÓN: CHASIS ____ CARROCERÍA ____ VEHÍCULO CARROZADO X

2. CLASE DE VEHÍCULO: MICROBUS

MARCA: DONGFENG REFERENCIA: EQ5041XXY6A1P MODELO: 2025

3. CARACTERÍSTICAS GENERALES (CHASIS O VEHÍCULO)

TIPO (ARAÑA O CON TAPON)	NO APLICA
NÚMERO DE EJES	2
NÚMERO DE LLANTAS	6
DIMENSIÓN DE LA LLANTA DELANTERA	195/75R16
FACTOR LLANTA DELANTERA	7.59
DIMENSIÓN DE LA LLANTA TRASERA	195/75R16
FACTOR LLANTA TRASERA	7.59
CAPACIDAD DE ARRANQUE EN PENDIENTE	33 %
VELOCIDAD MÁXIMA	128.55 kph
DISTANCIA ENTRE EJES	3610 mm
DISTANCIA ENTRE EJES TÁNDEM	mm
VOLADIZO ANTERIOR	915 mm
VOLADIZO POSTERIOR	1470 mm
LONGITUD TOTAL	5995 mm
ANCHO MÁXIMO LLANTAS TRASERAS	2036 mm
UBICACIÓN DEL MOTOR (Delantero o trasero)	DELANTERO
UBICACIÓN DIRECCIÓN (Adelante o atrás del eje)	ATRAS
PESO DEL CHASIS O VEHICULO	3120 kgs
PESO DEL CHASIS EJE DELANTERO	1390 kgs
PESO DEL CHASIS EJE TRASERO	1730 kgs
PESO BRUTO VEHICULAR FABRICANTE	4580 kgs

4. CARACTERÍSTICAS DE LOS EJES

EJE TRACTOR (DELANT - TRASER.)	TRASERO
RELACIONES EJE TRACTOR (MAX - MIN)	4.11 : 4.11

EJE DELANTERO

MARCA	WANXIANG
REFERENCIA O TIPO	MCPHERSON
CAPACIDAD MÁXIMA	1650 Kgs
CAPACIDAD DE SUSPENSIÓN	1650 Kgs

EJE TRASERO

MARCA	JIANGXI JIANLING
REFERENCIA O TIPO	HOCHTKISS
CAPACIDAD MÁXIMA	3050 Kgs
CAPACIDAD DE SUSPENSIÓN	3050 Kgs

5. CARACTERÍSTICAS DE LA DIRECCIÓN

MARCA	SHASHI JIULONG
REFERENCIA	--
TIPO Hidraulica (X) Mecanica ( ) Servo-Asistida ( ) Otra ( )	

6. MOTOR

MARCA	DONGFENG
REFERENCIA	M97-601
POTENCIA MÁXIMA: SAE ( ) DIN (X)	136 HP
REGIMEN A MÁXIMA POTENCIA	3200 Rpm
TORQUE MÁXIMO	39 kg.m
REGIMEN A MÁXIMO TORQUE	1400 Rpm
NÚMERO DE CILINDROS	4
DISPOSICIÓN	EN LINEA
DESPLAZAMIENTO	2298 cm^3
COMBUSTIBLE	DIESEL
TIPO ASPIRACIÓN	TURBOCARGADO

7. CARACTERÍSTICAS DE LA CAJA DE VELOCIDADES

MARCA	WLY
REFERENCIA	WLYEV40
TIPO (MANUAL - AUTOMÁTICA)	MANUAL
No. DE CAMBIOS (ADELANTE)	6
RELACIONES (MAX/MIN)	0.789/4.289
RELACIÓN ALTA CAJA DE TRANSFERENCIA	0
RELACIÓN BAJA CAJA DE TRANSFERENCIA	0
RELACIÓN DEL CONVERTIDOR DE TORQUE	0

8. CARACTERÍSTICAS DE LOS FRENOS

FRENO PRINCIPAL

MARCA	DONGFENG
TIPO	HIDRAULICOS + ABS

FRENO DE PARQUEO: SI (X) NO ( )

9. EMISIONES

MOTORES A GASOLINA EN CONDICIONES DE PRUEBA ESTÁTICA (MARCHA MÍNIMA O RALENTÍ)

% POR VOLUMEN DE MONÓXIDO DE CARBONO

PARTES POR MILLÓN DE HIDROCARBUROS

MOTORES A GAS, GASOLINA Y DIESEL EN CONDICIONES DE PRUEBA DINÁMICA

(CO) MONÓXIDO DE CARBONO	
(HC) HIDROCARBUROS	
(NOx) ÓXIDOS DE NITRÓGENO	

DISPOSITIVOS CONTROL DE EMISIONES EVAPORATIVAS MOTORES A GASOLINA

CANISTER: SI ( ) NO ( )

CONVERTIDOR CATALÍTICO: SI ( ) NO ( )

VÁLVULA DE VENTILACIÓN POSITIVA DEL CARTER: SI ( ) NO ( )

FECHA PRESENTACIÓN: DÍA 12 MES 12 AÑO 2025

1. TIPO DE HOMOLOGACIÓN: CHASIS ____ CARROCERÍA ____ VEHÍCULO CARROZADO X

2. CLASE DE VEHÍCULO: MICROBUS

MARCA: DONGFENG REFERENCIA: EQ5041XXY6A1P MODELO: 2025

10. CARACTERÍSTICAS GENERALES DE LA CARROCERIA

TIPO CARROCERÍA	CERRADA
No. FICHA HOMOLOGACIÓN CHASIS	
MARCA CARROCERÍA	DONGFENG
REFERENCIA CARROCERÍA	EQ5041XXY6A1P
RADIO DE ACCIÓN	NACIONAL
SERVICIO (Corriente-Lujo-Escolar-Especial)	CORRIENTE
CAPACIDAD PASAJEROS SENTADOS CON CONDUCTOR	15
CAPACIDAD PASAJEROS DE PIE	0
DISTANCIA ENTRE EJES	mm
VOLADIZO ANTERIOR	915 mm
VOLADIZO POSTERIOR	1470 mm
ALTURA DEL VEHÍCULO	2590 mm
ANCHO DEL VEHÍCULO	2036 mm
LONGITUD DEL VEHÍCULO	5995 mm
PESO DE LA CARROCERÍA	0 kgs
PESO VEHÍCULO EJE DELANTERO	1390 kgs
PESO VEHÍCULO EJE TRASERO	1730 kgs
PESO TOTAL DEL VEHICULO VACÍO	3120 kgs
PESO VEHÍCULO CARGADO EJE DELANTERO	1494 kgs
PESO VEHÍCULO CARGADO EJE TRASERO	3046 kgs
PESO BRUTO VEHICULAR CALCULADO	4540 kgs
NÚMERO DE PUERTAS PARA PASAJEROS	3
ANCHO LIBRE DE PUERTAS	1050 mm
ALTURA LIBRE DE PUERTAS	1570 mm
ALTURA ENTRE PELDAÑOS	180 mm
ALTURA DEL SUELO AL ESTRIBO	300 mm
ALTURA INTERNA LIBRE	1840 - 1680 mm
ALTURA DE VISIBILIDAD SUPERIOR	4500 mm
ALTURA DE VISIBILIDAD INFERIOR	1400 mm
ANCHO DE PASILLO	350 mm
DISPOSICIÓN DE LOS ASIENTOS	2-1
SEPARACIÓN DE ASIENTOS	750 mm
ESPACIO ASIENTOS ENFRENTADOS	- mm
PROFUNDIDAD DE ASIENTOS	455 mm
ANCHO DE ASIENTO (POR PERSONA)	425 mm
ALTURA ASIENTO	430 mm
ALTURA ESPALDAR	716 mm
% ÁREA EN VIDRIO DE PUERTAS	0
NÚMERO CLARABOYAS	1
CAPACIDAD DE BODEGA	1 m³
CAPACIDAD DE CARGA	400 kgs
RUTEROS:	0

11. SALIDAS DE EMERGENCIA (1)

TIPO DE EXPULSIÓN ( )	TIPO FRAGMENTACIÓN (X)
DIMENSIONES:	1050X545
NÚMERO DE SALIDAS COSTADO DERECHO	2
NÚMERO DE SALIDAS COSTADO IZQUIERDO	1

12. DISPOSITIVOS DE SEGURIDAD Y CONTROL (6)

INDICADOR DE VELOCIDAD	SI (X) NO ( )
INDICADOR NIVEL DE COMBUSTIBLE	SI (X) NO ( )
INDICADOR DE TEMPERATURA	SI (X) NO ( )
TACOGRAFO	SI ( ) NO (X)
INDICADOR DE VOLTAJES	SI ( ) NO (X)
INDICADOR DE LUCES	SI (X) NO ( )
TESTIGO PUERTA ABIERTA	SI (X) NO ( )
TESTIGO FALLA FRENOS	SI (X) NO ( )
ILUMINACIÓN INTERIOR	SI (X) NO ( )
LUCES DE ESTRIBOS BLANCAS	SI ( ) NO (X)
SISTEMA DE APERTURA PUERTA INTERIOR	SI (X) NO ( )
SISTEMA DE APERTURA PUERTA EXTERIOR	SI (X) NO ( )

VEHÍCULO ACCESIBLE SEGÚN NTC

ACCESIBILIDAD 1	CUMPLE CON REGLAMENTO 107 ANEXO 8
ACCESIBILIDAD 2	NA
ACCESIBILIDAD 3	NA

CERTIFICO QUE LAS CARÁCTERÍSTICAS CONSIGNADAS EN ESTA FICHA COINCIDEN CON LAS DEL VEHÍCULO A ENSAMBLAR, IMPORTAR O CARROZAR.

FIRMA Y SELLO: MAGMA AUTOMOTIVE S.A.S

NOMBRE O RAZÓN SOCIAL:

FIRMA Y SELLO: DANIEL EDUARDO ALVAREZ CASTILLO

NOMBRE O RAZÓN SOCIAL: SUBDIRECTOR DE TRANSPORTE

OBSERVACIONES MINISTERIO DE TRANSPORTE

OBSERVACIÓN 1	CUMPLE CON LA RESOLUCION 3753 DE 2015 Y 4200 DE 2016
OBSERVACIÓN 2	CUMPLE CON LA RESOLUCION 3752 DE 2015
OBSERVACIÓN 3	CUMPLE CON CINTURON DE TRES PUNTOS

(1) SÓLO VEHICULOS CON EJES DISPUESTOS EN TÁNDEM

(2) MEDIDA SOBRE EL VEHICULO CARROZADO.

(3) PARA EL CASO DE PESOS SEPARADOS SE CHASIS Y CARROCERÍA.

La información registrada en el Registro Único Nacional de Tránsito al momento de la consulta es resultado de los reportes efectuado por los actores, responsables de verificar la consistencia y veracidad previo reporte al RUNT. Por lo que la Concesión RUNT 2.0 SAS. no asume responsabilidad alguna respecto a la veracidad de la información.

MINISTERIO DE TRANSPORTE
DIRECCIÓN DE TRANSPORTE Y TRÁNSITO
SUBDIRECCIÓN DE TRANSPORTE

CARACTERÍSTICAS TÉCNICO - MECÁNICAS DE VEHÍCULOS PARA TRANSPORTE DE PASAJEROS Y MIXTO
FICHA TÉCNICA DE HOMOLOGACIÓN - FORMATO FTH - 001 HOJA No.1

FICHA No. TP P00114575

FECHA PRESENTACIÓN: DÍA 08 MES 01 AÑO 2026

1. TIPO DE HOMOLOGACIÓN: CHASIS ____ CARROCERÍA ____ VEHÍCULO CARROZADO X

2. CLASE DE VEHÍCULO: MICROBUS

MARCA: DONGFENG REFERENCIA: EQ5041XXY6A1P MODELO: 2026

3. CARACTERÍSTICAS GENERALES (CHASIS O VEHÍCULO)

TIPO (ARAÑA O CON TAPON)	NO APLICA
NÚMERO DE EJES	2
NÚMERO DE LLANTAS	6
DIMENSIÓN DE LA LLANTA DELANTERA	195/75R16
FACTOR LLANTA DELANTERA	7.59
DIMENSIÓN DE LA LLANTA TRASERA	195/75R16
FACTOR LLANTA TRASERA	7.59
CAPACIDAD DE ARRANQUE EN PENDIENTE	33 %
VELOCIDAD MÁXIMA	128.55 kph
DISTANCIA ENTRE EJES	3610 mm
DISTANCIA ENTRE EJES TÁNDEM	mm
VOLADIZO ANTERIOR	915 mm
VOLADIZO POSTERIOR	1470 mm
LONGITUD TOTAL	5995 mm
ANCHO MÁXIMO LLANTAS TRASERAS	2036 mm
UBICACIÓN DEL MOTOR (Delantero o trasero)	DELANTERO
UBICACIÓN DIRECCIÓN (Adelante o atrás del eje)	ATRAS
PESO DEL CHASIS O VEHICULO	3160 kgs
PESO DEL CHASIS EJE DELANTERO	1400 kgs
PESO DEL CHASIS EJE TRASERO	1760 kgs
PESO BRUTO VEHICULAR FABRICANTE	4580 kgs

4. CARACTERÍSTICAS DE LOS EJES

EJE TRACTOR (DELANT - TRASER.)	TRASERO
RELACIONES EJE TRACTOR (MAX - MIN)	4.11 : 4.11

EJE DELANTERO

MARCA	WANXIANG
REFERENCIA O TIPO	MCPHERSON
CAPACIDAD MÁXIMA	1600 Kgs
CAPACIDAD DE SUSPENSIÓN	1600 Kgs

EJE TRASERO

MARCA	JIANGXI JIANLING
REFERENCIA O TIPO	HOCHTKISS
CAPACIDAD MÁXIMA	3050 Kgs
CAPACIDAD DE SUSPENSIÓN	3050 Kgs

5. CARACTERÍSTICAS DE LA DIRECCIÓN

MARCA	SHASHI JIULONG
REFERENCIA	--
TIPO Hidraulica (X) Mecanica ( ) Servo-Asistida ( ) Otra ( )	

6. MOTOR

MARCA	DONGFENG
REFERENCIA	M97-601
POTENCIA MÁXIMA: SAE ( ) DIN (X)	136 HP
REGIMEN A MÁXIMA POTENCIA	3200 Rpm
TORQUE MÁXIMO	39 kg.m
REGIMEN A MÁXIMO TORQUE	1400 Rpm
NÚMERO DE CILINDROS	4
DISPOSICIÓN	EN LINEA
DESPLAZAMIENTO	2298 cm^3
COMBUSTIBLE	DIESEL
TIPO ASPIRACIÓN	TURBOCARGADO

7. CARACTERÍSTICAS DE LA CAJA DE VELOCIDADES

MARCA	WLY
REFERENCIA	WLYEV40
TIPO (MANUAL - AUTOMÁTICA)	MANUAL
No. DE CAMBIOS (ADELANTE)	6
RELACIONES (MAX/MIN)	0.789/4.289
RELACIÓN ALTA CAJA DE TRANSFERENCIA	0
RELACIÓN BAJA CAJA DE TRANSFERENCIA	0
RELACIÓN DEL CONVERTIDOR DE TORQUE	0

8. CARACTERÍSTICAS DE LOS FRENOS

FRENO PRINCIPAL

MARCA	DONGFENG
TIPO	HIDRAULICOS + ABS

FRENO DE PARQUEO: SI (X) NO ( )

9. EMISIONES

MOTORES A GASOLINA EN CONDICIONES DE PRUEBA ESTÁTICA (MARCHA MÍNIMA O RALENTÍ)

% POR VOLUMEN DE MONÓXIDO DE CARBONO

PARTES POR MILLÓN DE HIDROCARBUROS

MOTORES A GAS, GASOLINA Y DIESEL EN CONDICIONES DE PRUEBA DINÁMICA

(CO) MONÓXIDO DE CARBONO	
(HC) HIDROCARBUROS	
(NOx) ÓXIDOS DE NITRÓGENO	

DISPOSITIVOS CONTROL DE EMISIONES EVAPORATIVAS MOTORES A GASOLINA

CANISTER: SI ( ) NO ( )

CONVERTIDOR CATALÍTICO: SI ( ) NO ( )

VÁLVULA DE VENTILACIÓN POSITIVA DEL CARTER: SI ( ) NO ( )

MINISTERIO DE TRANSPORTE
DIRECCIÓN DE TRANSPORTE Y TRÁNSITO
SUBDIRECCIÓN DE TRANSPORTE

CARACTERÍSTICAS TÉCNICO - MECÁNICAS DE VEHÍCULOS PARA TRANSPORTE DE PASAJEROS Y MIXTO
FICHA TÉCNICA DE HOMOLOGACIÓN - FORMATO FTH - 001 HOJA No.2

FICHA No. TP P00114575

FECHA PRESENTACIÓN: DÍA 08 MES 01 AÑO 2026

1. TIPO DE HOMOLOGACIÓN: CHASIS ____ CARROCERÍA ____ VEHÍCULO CARROZADO X

2. CLASE DE VEHÍCULO: MICROBUS

MARCA: DONGFENG REFERENCIA: EQ5041XXY6A1P MODELO: 2026

10. CARACTERÍSTICAS GENERALES DE LA CARROCERIA

TIPO CARROCERÍA	CERRADA
No. FICHA HOMOLOGACIÓN CHASIS	
MARCA CARROCERÍA	DONGFENG
REFERENCIA CARROCERÍA	EQ5041XXY6A1P
RADIO DE ACCIÓN	NACIONAL
SERVICIO (Corriente-Lujo-Escolar-Especial)	ESPECIAL
CAPACIDAD PASAJEROS SENTADOS CON CONDUCTOR	16
CAPACIDAD PASAJEROS DE PIE	0
DISTANCIA ENTRE EJES	mm
VOLADIZO ANTERIOR	915 mm
VOLADIZO POSTERIOR	1470 mm
ALTURA DEL VEHICULO	2590 mm
ANCHO DEL VEHÍCULO	2036 mm
LONGITUD DEL VEHÍCULO	5995 mm
PESO DE LA CARROCERÍA	0 kgs
PESO VEHÍCULO EJE DELANTERO	1400 kgs
PESO VEHÍCULO EJE TRASERO	1368 kgs
PESO TOTAL DEL VEHÍCULO VACÍO	3168 kgs
PESO VEHÍCULO CARGADO EJE DELANTERO	1528 kgs
PESO VEHÍCULO CARGADO EJE TRASERO	3020 kgs
PESO BRUTO VEHICULAR CALCULADO	4548 kgs
NÚMERO DE PUERTAS PARA PASAJEROS	3
ANCHO LIBRE DE PUERTAS	1050 mm
ALTURA LIBRE DE PUERTAS	1570 mm
ALTURA ENTRE PELDAÑOS	190 mm
ALTURA DEL SUELO AL ESTRIBO	300 mm
ALTURA INTERNA LIBRE	1840-1695-1616 mm
ALTURA DE VISIBILIDAD SUPERIOR	4500 mm
ALTURA DE VISIBILIDAD INFERIOR	1400 mm
ANCHO DE PASILLO	399 mm
DISPOSICIÓN DE LOS ASIENTOS	N/A
SEPARACIÓN DE ASIENTOS	700-780-858 mm
ESPACIO ASIENTOS ENFRENTADOS	mm
PROFUNDIDAD DE ASIENTOS	455 mm
ANCHO DE ASIENTO (POR PERSONA)	425 mm
ALTURA ASIENTO	430 mm
ALTURA ESPALDAR	650 mm
% ÁREA EN VIDRIO DE PUERTAS	0
NÚMERO CLARABOYAS	1
CAPACIDAD DE BODEGA	1 m³
CAPACIDAD DE CARGA	300 kgs
RUTEROS:	0

11. SALIDAS DE EMERGENCIA (1)

TIPO DE EXPULSIÓN ( )	TIPO FRAGMENTACIÓN (X)
DIMENSIONES:	1050X545
NÚMERO DE SALIDAS COSTADO DERECHO	1
NÚMERO DE SALIDAS COSTADO IZQUIERDO	2

12. DISPOSITIVOS DE SEGURIDAD Y CONTROL (6)

INDICADOR DE VELOCIDAD	SI (X) NO ( )
INDICADOR NIVEL DE COMBUSTIBLE	SI (X) NO ( )
INDICADOR DE TEMPERATURA	SI (X) NO ( )
TACOGRAFO	SI ( ) NO (X)
INDICADOR DE VOLTAJES	SI ( ) NO (X)
INDICADOR DE LUCES	SI (X) NO ( )
TESTIGO PUERTA ABIERTA	SI (X) NO ( )
TESTIGO FALLA FRENOS	SI (X) NO ( )
ILUMINACIÓN INTERIOR	SI (X) NO ( )
LUCES DE ESTRIBOS BLANCAS	SI ( ) NO (X)
SISTEMA DE APERTURA PUERTA INTERIOR	SI (X) NO ( )
SISTEMA DE APERTURA PUERTA EXTERIOR	SI (X) NO ( )

VEHÍCULO ACCESIBLE SEGÚN NTC

ACCESIBILIDAD 1	NA
ACCESIBILIDAD 2	NA
ACCESIBILIDAD 3	NA

CERTIFICO QUE LAS CARÁCTERÍSTICAS CONSIGNADAS EN ESTA FICHA COINCIDEN CON LAS DEL VEHÍCULO A ENSAMBLAR, IMPORTAR O CARROZAR.

FIRMA Y SELLO: MAGMA AUTOMOTIVE S.A.S

NOMBRE O RAZÓN SOCIAL:

FIRMA Y SELLO: DANIEL EDUARDO ALVAREZ CASTILLO

NOMBRE O RAZÓN SOCIAL: SUBDIRECTOR DE TRANSPORTE

OBSERVACIONES MINISTERIO DE TRANSPORTE

OBSERVACIÓN 1	CUMPLE CON LA RESOLUCION 3753 DE 2015 Y 4200 DE 2016
OBSERVACIÓN 2	CUMPLE CON LA RESOLUCION 3752 DE 2015. DISPOSICION DE ASIENTOS 3-0
OBSERVACIÓN 3	CUMPLE CON CINTURON DE TRES PUNTOS

(1) SÓLO VEHICULOS CON EJES DISPUESTOS EN TÁNDEM

(2) MEDIDA SOBRE EL VEHICULO CARROZADO.

(3) PARA EL CASO DE PESOS SEPARADOS SE CHASIS Y CARROCERÍA.

DIMENSIONES SILLAS

MET FABRICA Y ADECUA SILLETERIA CLASE II

Tabla 10. Dimensiones mínimas y rangos permitidos de las sillas para todas las clases de vehículos

	Clase I	Clase II	Clase III (superior a 19 pasajeros)	Clase III (inferior o igual a 19 pasajeros)
Ancho del asiento F,	200	212,5	212.5	200
Espacio disponible, para silla individual G,	225	225	225	200
Espacio disponible, para silla continua G,	225	225	225	200
Profundidad del asiento J	350	400	400	350
Altura del asiento I			400 a 500[1)]	
Altura del espaldar L	500 a 650	650 a 800	650 a 800	500 a 650
Separación de las sillas enfrentadas K,	1 300	N/A	N/A	1 300

[1)] Se permiten 350 mm en los pasos de rueda y en el compartimiento del motor.

NOTA 1 Para los vehículos de un ancho igual o inferior para la clase I de 2 350 mm las dimensiones F y G pueden ser de 200 mm.

NOTA 2 Véanse las Figuras 8 y 8A

Dimensiones en milímetro

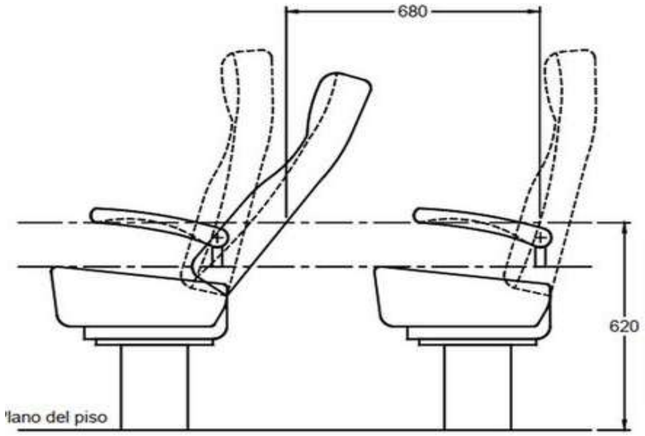

Figura 9 a) Invasión del espacio por la silla que le precede

Tabla 11. Distancia mínima entre sillas

Clase	H, mm
Clase I	650
Clase II	720
Clase III (superior a 19 pasajeros)	720
Clase III (inferior o igual a 19 pasajeros	650

ENSAYO R8 DE NACIONES UNIDAS



Laboratorios M&G S.A.S

ESTRUCTURA ESPUMADA PACHA SILLA EOS

Informe de Resultados No. 22-4079

Cliente MET GROUP
Contacto LADY OSORIO
Dirección KM 1.4 VIA CERRITOS – PEREIRA
Teléfono 3217716213
No. Orden de Trabajo 22-4079

Fecha de Recepción 2022-07-11
Fecha de Ensayo 2022-07-18 -2022-07-18
Fecha de Emisión 2022-07-19
Número de Páginas del Informe incluyendo Anexos 6

Este informe no puede ser reproducido parcial o completamente sin la autorización de Laboratorios M&G S.A.S. El informe original emitido se conserva en Laboratorios M&G S.A.S. Este documento ha sido firmado y certificado digitalmente, cualquier cambio, modificación o sustracción que se haga del mismo invalidará su autenticidad; en caso de que se invalide dicha autenticidad por parte del cliente o un tercero, el laboratorio iniciará las acciones legales correspondientes de conformidad con lo establecido en el Código Penal y el Código de Procedimiento Penal Colombiano. La copia electrónica que se le proporciona al cliente conservará el valor de original siempre que no se vulneren las propiedades de seguridad del documento. El Laboratorio no se hace responsable por el uso y disposición que el cliente le dé a la copia electrónica. En caso de requerirse el informe original impreso, este sólo será válido con el sello seco de Laboratorios M&G S.A.S. y con las firmas a mano del Personal Autorizado. Para más información remítase a lo descrito en las consideraciones generales detalladas al final del presente documento.

Laboratorios M&G S.A.S

ilac-MRA ema LABORATORIO DE ENSAYO ACREDITADO MM-0456-058/13

Porque siempre es mejor. Probar!

Documento Aprobado por:

X Marcia Paez

Gerente Técnico
Firmado por: Marcia Paez

Firmado digitalmente por:MARCIA ESPERANZA PAEZ CASTRO
DN: cn=MARCIA ESPERANZA PAEZ CASTRO gn=MARCIA c=CO l=BOGOTA D.C. ou=LABORATORIOS MYG SOCIEDAD POR ACCIONES SIMPLIFICADA ou=HOTHOS - 1 ANO - TOKEN FISICO e=GERENCIA@LABORATORIOSMYG.COM
Motivo:Firma Digital MYG Carticamara
Ubicación:
Fecha:2022-07-19 18:01-10:00

Sello

Ensayos Realizados por: Edwin Perilla
Director Técnico Lab Fisicos 1

Informe de Resultados No. 22-4079 (Rev. 00) IR301F09 Versión 05 de 2021-11-02
Página 1 de 6

Calle 65A N° 74 - 54 - Bogotá- Colombia
Teléfonos 5477675 - 310 806 6036
gerencia@laboratoriosmyg.com
www.laboratoriosmyg.com

LABORATORIOS M&G S.A.S

Las pruebas UN ECE R80 cubren una serie de pruebas realizadas de acuerdo con la normativa pertinente para la evaluación de asientos de pasajeros de vehículos en las categorías especificadas en la normativa, y la conexión y montaje de los asientos.

1.1.1. Si los ocupantes de los asientos quedan correctamente retenidos por los asientos situados delante de ellos;

1.1.2. Si los ocupantes de los asientos no sufren lesiones de gravedad, y

1.1.3. Si el asiento y los soportes del asiento son suficientemente resistentes.

1.2. Se considerará que se cumplen los requisitos del punto 1.1.1 si el desplazamiento máximo del punto central de aplicación de cada fuerza establecida en el punto 2.2.1, medido en el plano horizontal y en el plano mediano longitudinal de la plaza de asiento correspondiente, no sobrepasa los 400 mm.

1.3. Se considerará que se cumplen los requisitos del punto 1.1.2 si se dan las características siguientes:

1.3.1. El desplazamiento máximo del punto central de aplicación de cada fuerza establecida en el punto 2.2.1, medido como se indica en el punto 1.2, no sobrepasa los 100 mm.

1.3.2. El desplazamiento máximo del punto central de aplicación de cada fuerza establecida en el punto 2.2.2, medido como se indica en el punto 1.2, no sobrepasa los 50 mm.

1.3.3. Todos los elementos que formen parte del respaldo del asiento o los accesorios del mismo deben estar pensados para que no causen lesiones a los viajeros como consecuencia de un impacto. Se considerará que se cumple este requisito si toda parte que pueda entrar en contacto con una esfera de 165 mm de diámetro tiene un radio de curvatura de 5 mm como mínimo.

2. Norma(s) Utilizada(s):

METODOS DE ENSAYO ACREDITADOS POR ema	CÓDIGO (VERSIÓN)
Ensayo Estático sillas de Vehículos. Prescripciones uniformes relativas a la homologación de asientos de vehículos de grandes dimensiones para el transporte de viajeros y de estos vehículos por lo que respecta a la resistencia de los asientos y de sus anclajes.	Reglamento No. 80 de la Comisión Económica de las Naciones Unidas para Europa (CEPE) (2019-10-18)

CINTURONES DE SEGURIDAD



Laboratorios M&G S.A.S

Informe de Resultados No.

CINTURONES DE SEGURIDAD | **18-1672**

Cliente
NYCE COLOMBIA S.A.S
Contacto
JAVIER HERRERA DOMINGUEZ
Dirección
CARRERA 46 No. 22 B - 20 OFICINA 308
Teléfono
(571) 268 7250
No. Orden de Trabajo
18-1672

Fecha de Recepción
2018-05-24
Fecha de Ensayo
2018-06-13 - 2018-06-22
Fecha de Emisión
2018-06-22
Número de Páginas del Informe incluyendo Anexos
9

Previo a los trámites que realizará con el presente documento, es imprescindible que el solicitante verifique el contenido del mismo (incluye comparación contra la respectiva norma o documento de referencia). Si tiene alguna inquietud por favor escribir al correo gerencia@laboratoriosmyg.com

Los resultados aquí contenidos solo están relacionados con los ítems ensayados y el muestreo de los mismos es responsabilidad del cliente. De ser necesario y cuando el cliente lo solicite, la incertidumbre será reportada en el presente documento. Los resultados contenidos en este informe indican que el producto tiene superadas o no, solamente las pruebas reportadas en este informe. Los resultados de las pruebas aquí contenidas no indican ni certifican que el producto es seguro para su uso comercial o del consumidor. El Laboratorio no emite juicios ni interpretaciones relacionados con el uso final que se le vaya a dar al producto.

Este informe no puede ser reproducido parcial o completamente sin la autorización de Laboratorios M&G S.A.S. El informe original emitido se conserva en Laboratorios M&G S.A.S. La copia electrónica que se le proporciona al cliente solo será válida con firmas y sello digital y conservará el valor de original siempre que no se vulneren las propiedades de seguridad del documento. El Laboratorio no se hace responsable por el uso y disposición que le dé al cliente a la copia electrónica. En caso de requerirse el informe original impreso, sólo será válido con el sello de Laboratorios M&G S.A.S. y con las firmas manuales de los Signatarios Autorizados.

ilac-MRA ema LABORATORIO DE ENSAYO ACREDITADO TV-0583-004/14

ilac-MRA ema LABORATORIO DE ENSAYO ACREDITADO Q-0439-070/13

Documento Aprobado por:

LABORATORIOS M&G S.A.S
NIT: 900.414.960-8
Tel.: 533 11 85 / 33

Signatario(s) Autorizado(s) | **Sello**

Informe de Resultados No. 18-1672 IR301F09 Versión 01 de 2017-11-01

Página 1 de 9

Sede Principal: Calle 102 a No. 70 - 28 - PBX: 533 1133/1185/3743
Sucursal Carrocerías: Calle 102 a No. 70 c -24 - BOGOTÁ - COLOMBIA
www.laboratoriosmyg.com

LABORATORIOS M&G S.A.S

Esta norma presenta procedimientos para la determinación de la composición de fibras, de las mezclas de fibras relacionadas

Laboratorios ® M&G S.A.S

NOTA: La Incertidumbre (± U) del Ensayo asociada a la medición dimensional es de ± 0,09 mm. La Incertidumbre (± U) del Ensayo asociada a la Fuerza es de ± 21,7 N. Corresponden a la incertidumbre expandida con un nivel de confianza de 95,45 % y k=2.

2. **Norma(s) Utilizada(s):**

TITULO DE LA NORMA	CÓDIGO	Acreditado EMA	
		SI	NO
Standard Test Methods for Quantitative Analysis of Textiles Equivalente a la Norma NTC 481-3	ASTM D629	X	
Standard Practice for General Techniques for Obtaining Infrared Spectra for Qualitative Analysis	ASTM E1252	X	

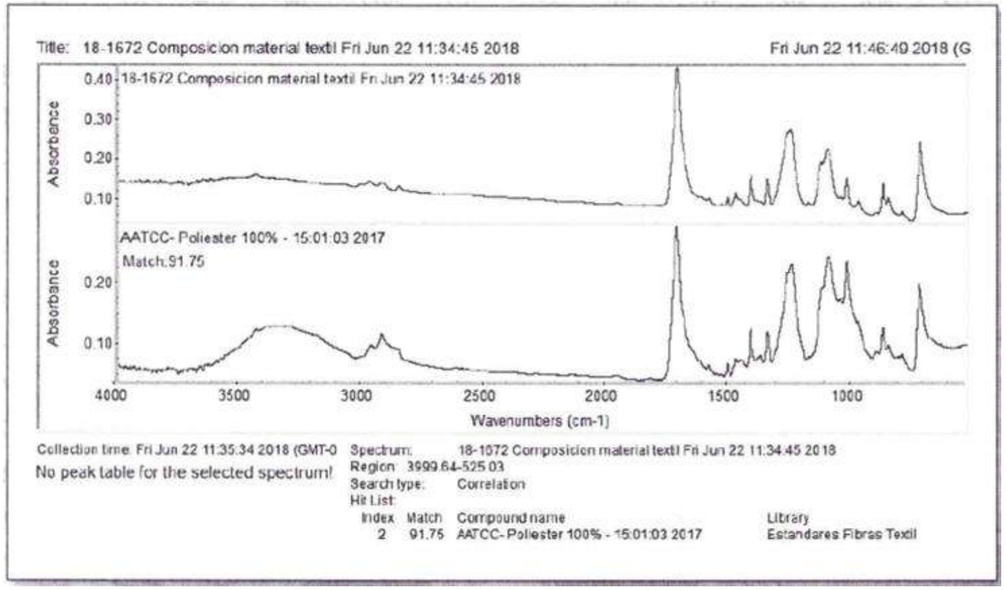



ADECUACIONES

DISTRIBUCIÓN DE SILLAS

Dongfeng captain V 14+1

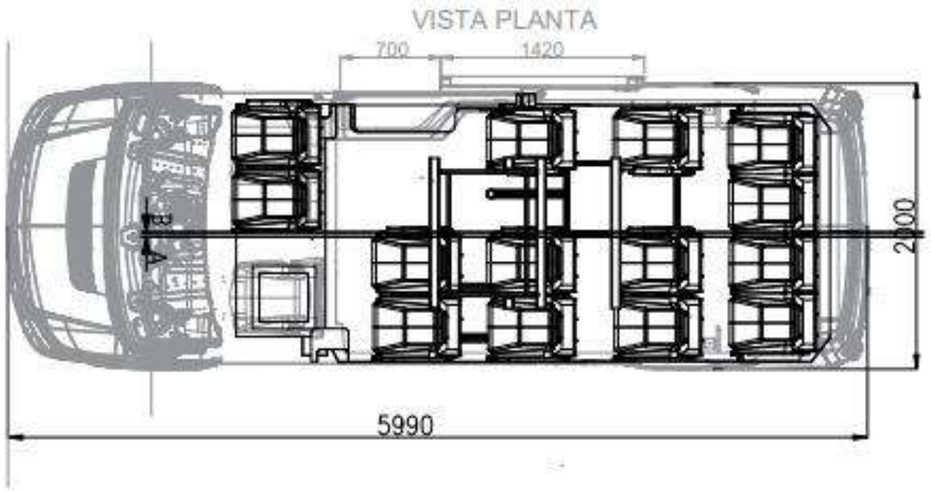

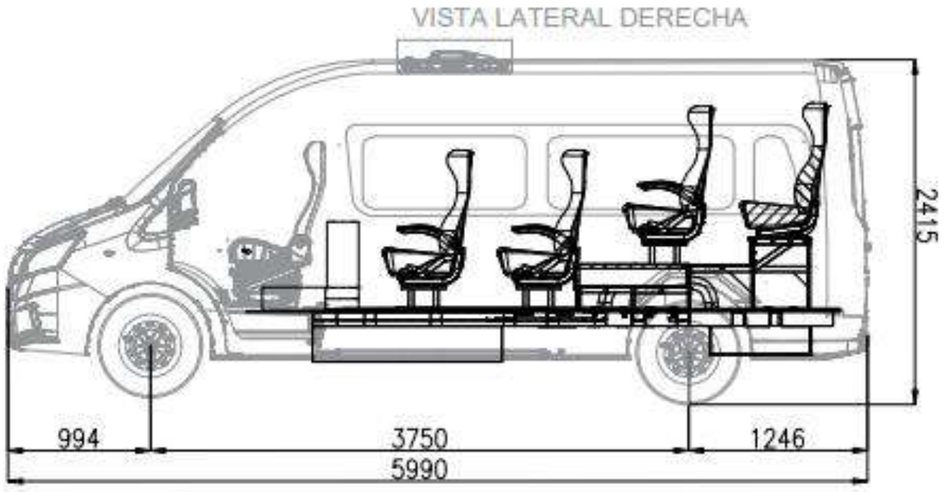

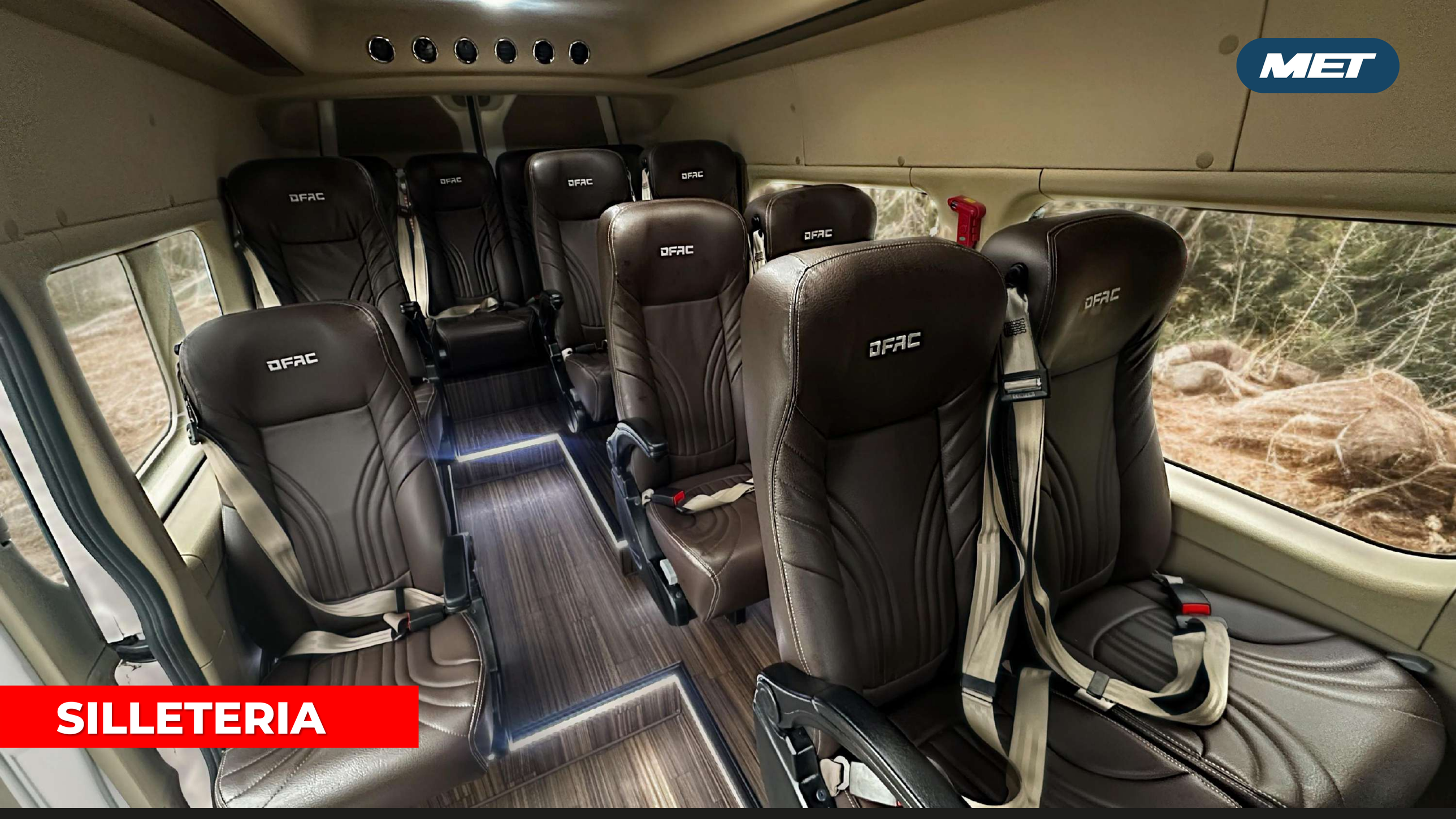
MET
SILLETERIA



(14+1 o 15+1) Sillas reclinables, tapizadas en vinilo + logo en cabecero + Cinturón de seguridad de 3 puntos fijos.

- Tapizado silla conductor
- KIT de rieles de anclaje.
- Brazo al pasillo.

ILUMINACIÓN LED

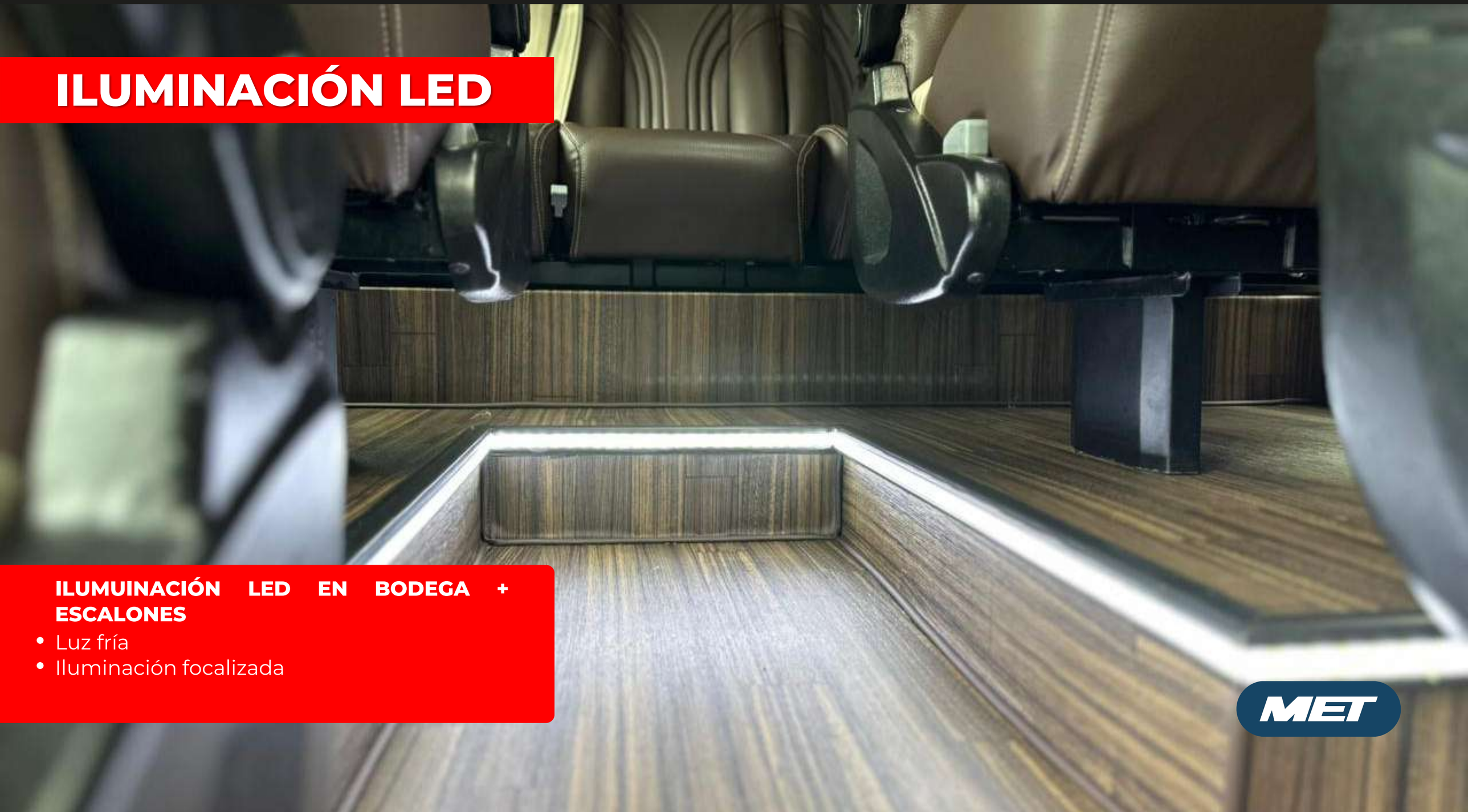

ILUMUINACIÓN LED EN BODEGA + ESCALONES

- Luz fría
- Iluminación focalizada

BODEGA





- Ideal para almacenar accesorios
- Iluminación de bodega
- Diferentes distribuciones del espacio



VOLUMEN DE BODEGA

REQUISITO: La masa y volumen del equipaje por pasajero para los vehículos de Clase II y III menor o igual a 30 pasajeros deben ser de 15 kg, de los cuales 3 kg corresponden a equipaje de mano y 0,06 m^3 de bodega/pasajero. Para los vehículos de más de 30 pasajeros de Clase II y III deben ser de 20 kg, de los cuales 3 kg corresponden a equipaje de mano y 0,085 m^3 de volumen de bodega/pasajero.

OBSERVACIÓN/CONFORMIDAD: Teniendo como datos de entrada la siguiente tabla:

Peso por pasajero	68	kg
Peso equipaje de mano	3	kg
Peso equipaje en bodega	12	kg
Peso total por pasajero	83	kg
Volumen por pasajeros	0,06	m3
Peso Conductor	68	kg

PISO



PISO EN ADVANTAGE MADERA WENGUE RH RESISTENTE A LA HUMEDAD

- **Tapiz vinilico de trafico medio**

ACCESORIOS



Escotilla en vidrio



Timbre PMR



Escalón eléctrico 50 cm

ACCESORIOS



Puertos USB



Puerta eléctrica



Preinstalación parlantes



VALORES AGREGADOS

ANÁLISIS DE RESISTENCIA

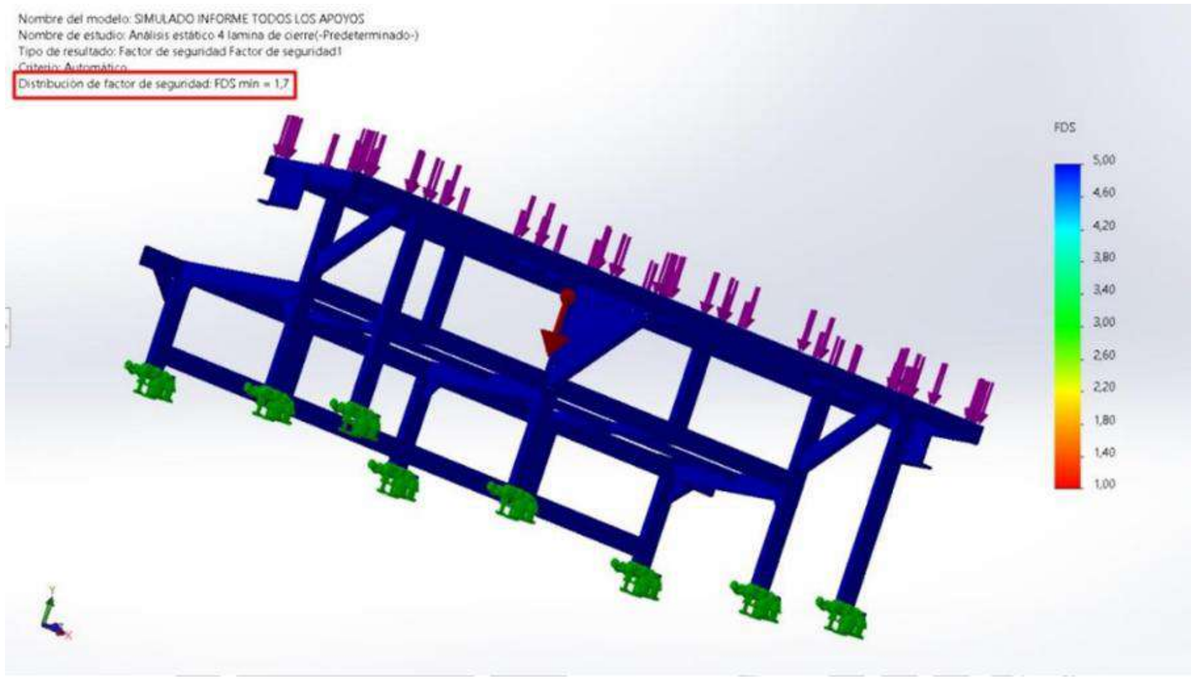

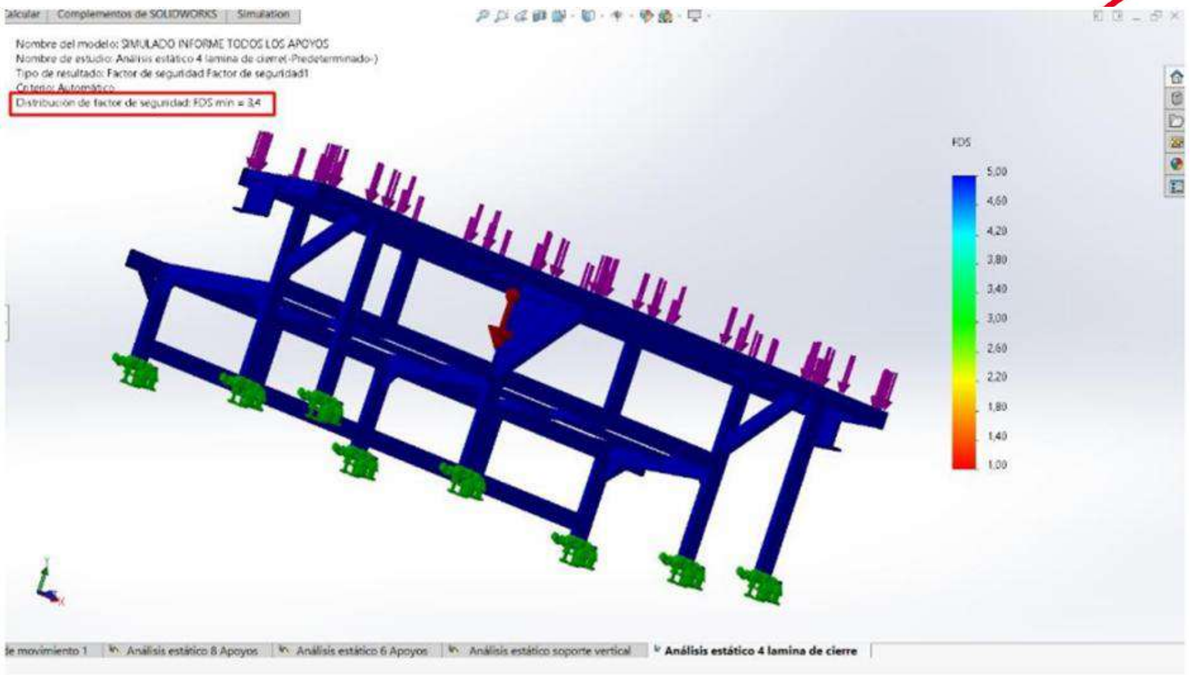



SERVICIO POSVENTA
+57 311 234 58 92

TALLERES AUTORIZADOS

BOGOTA
Busscar de Colombia
Diagonal 21 bis 70-12
Montevideo

MEDELLÍN
SolBusscar
Carrera 41 # 31-83 Sector Fábricas unidas carril izq autopista sur

CALI
Incravalle
Carrera 1 # 31-116 Barrio Santander
cali (V)

BARRANQUILLA
Servicios Tecnicos SAS
Calle 42 # 36-07

CARTAGENA
Carrocerias Cartagena
San Fernando, Calle la Bomba
Carrera 82 # 24-201, Cerca CDA mi Vaquita

NEIVA
Servitaller F y N
Carrera 6a # 12-75 Sur

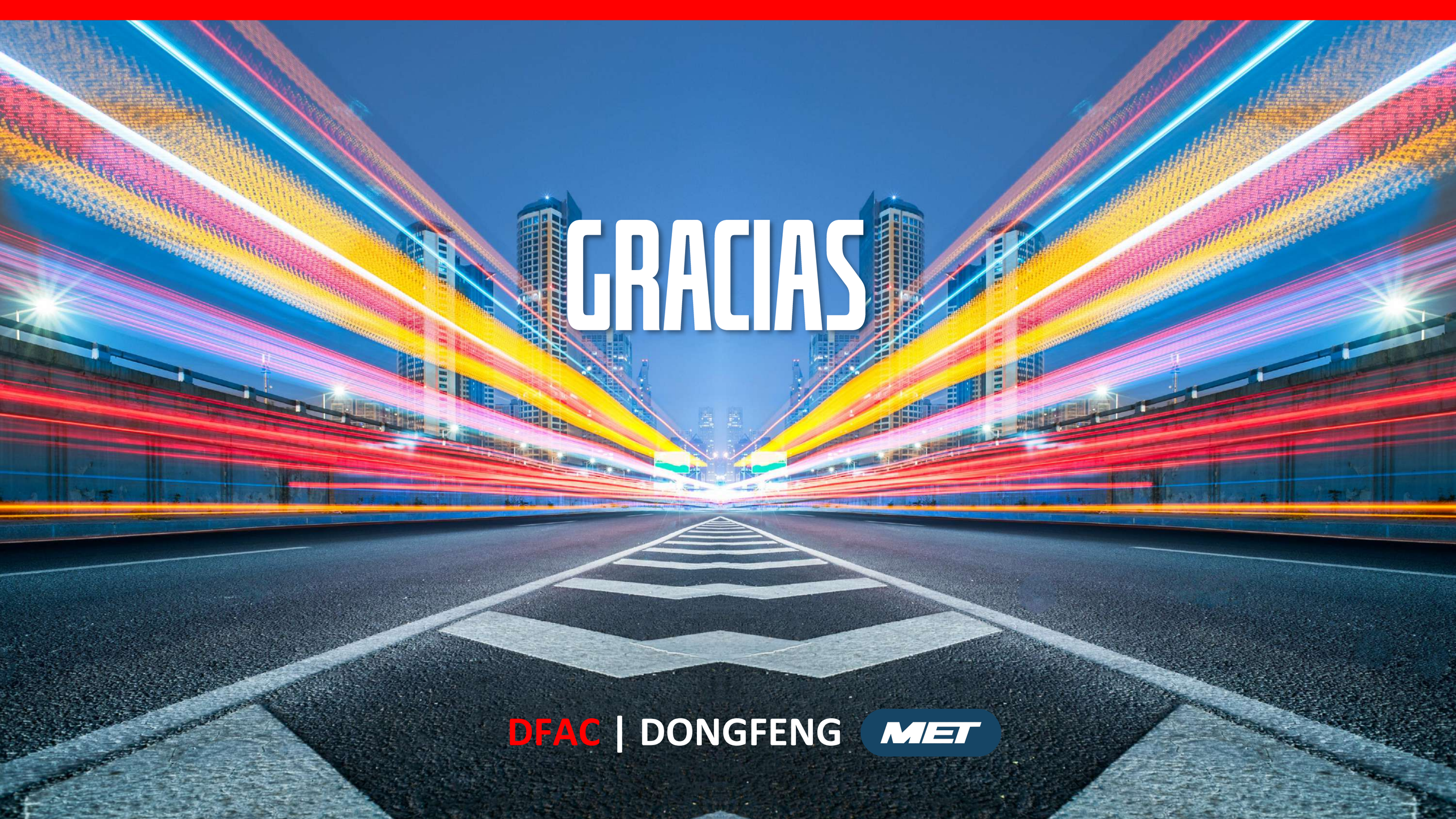
GRACIAS
DFAC | DONGFENG
MET